Distance minimale par rapport aux matériaux inflammables

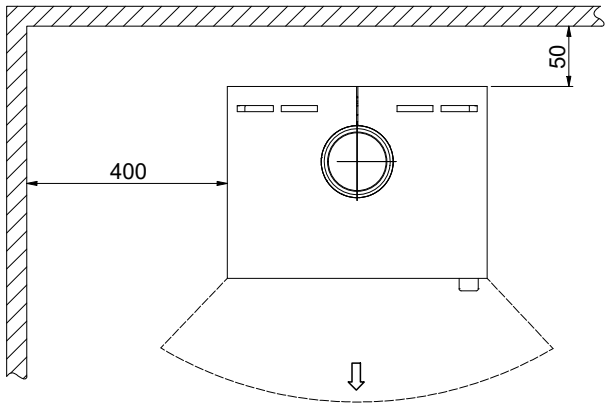

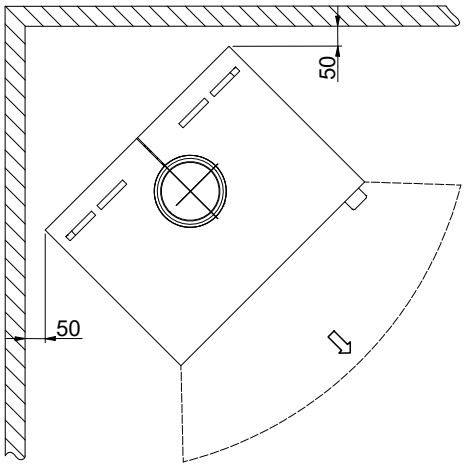

Distance minimale à un mur inflammable avec une protection thermique

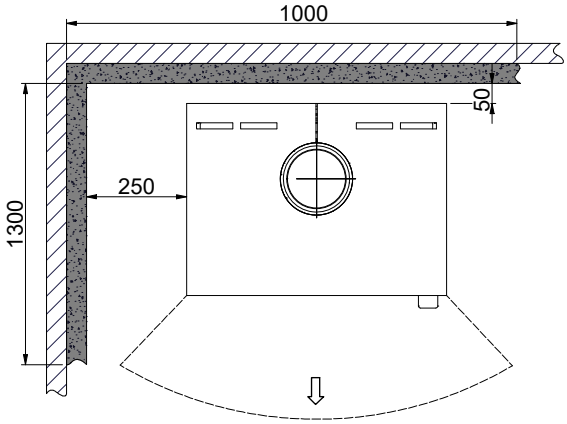

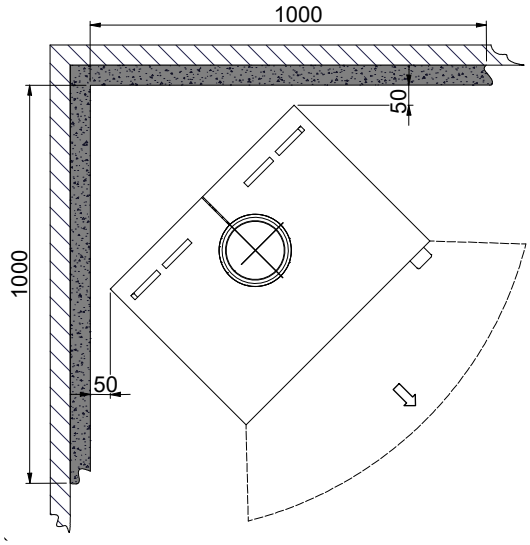

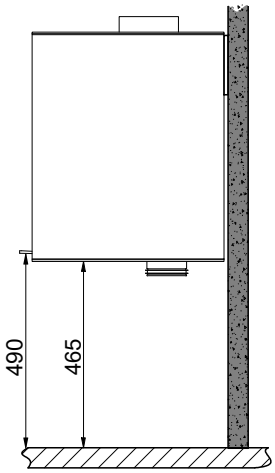

Matériau inflammable

Cloison pare-feu, par ex. pare-feu Jøtul de 50 mm, briques réfractaires de 110 mm ou autre matériau avec des capacités ignifuges et isolantes similaires

Toutes les distances sont en mm
Toutes les distances sont des distances minimales
Ces distances sont valables pour un conduit de fumée isolé jusqu'au poêle
(Il convient de respecter les exigences concernant les distances de sécurité de la cheminée et du conduit de fumée)