FR SCAN 65

FR - INSTRUCTIONS DE MONTAGE ET D'UTILISATION

SCAN 65

INSTRUCTIONS DE MONTAGE ET D'UTILISATION SCAN 65

FÉLICITATIONS POUR L'ACQUISITION DE VOTRE NOUVEAU POELE SCAN

Vous avez choisi un produit de l'un des principaux producteurs européens de poêles, et nous sommes convaincus que votre poêle vous apportera un grand plaisir.

Afin de profiter au maximum du poêle, il est important de suivre nos conseils et indications. Ce manuel doit être conservé pendant toute la durée de l'utilisation et transmis en cas de vente du poêle.

Scan 65-1
Acier

Scan 65-2
Acier
avec vitres latérales

Scan 65-1 LB
Acier

Scan 65-2 LB
Acier
avec vitres latérales

Scan 65-3
Pierre ollaire /
Grès beige

Scan 65-4
Pierre ollaire /
Grès beige
avec vitres latérales

Scan 65-7
High Top
Pierre ollaire

Scan 65-8
High Top
Pierre ollaire
avec vitres latérales

Scan 65-9
High Top,
Acier

Scan 65-10
High Top,
Acier
avec vitres latérales

SUMARIE

CARACTERISTIQUES TECHNIQUES 4

Installation 4
Securité 4
Dimensions et caractéristiques techniques 5
Croquis 6
Plaque signalétique 10
Numéro d'enregistrement du produit 10

MONTAGE 11

Outillage pour le montage du poêle à bois 11
Pièces détachées 11
Accessoires 11
Mise au rebut de l'emballage 11
Prise d'air extérieur 11
Système de combustion fermée 12
Conduit de cheminée existant et conduit de cheminée modulaire 12
Raccordement entre poêle et cheminée en acier 12
Exigences pour la cheminée 12
Emplacement du poêle devant un mur ininflammable 12
Distance aux meubles 12
Distance de sécurité 13
Désassemblage de la palette en bois 15
Poignée et porte 15
Réglage en hauteur du poêle 16
Montage de la buse 16
Montage des parois latérales en pierre ollaire 18
Montage de la plaque supérieure en pierre ollaire 19
Socle ouvert 20
Accumulateurs de chaleur 20
Surface d'appui 21
Plaque de sol 21

MODE D'EMPLOI 22

Technique CB (Clean Burn/combustion propre) 22
Air primaire 22
Air secondaire 22
Déflecteur de fumée 22
Tiroir à cendres 22
Crochet pour la grille de décendrage 22

CONSEILS DE CHAUFFAGE 24

Chauffage respectueux de l'environnement 24
Allumage 24
Chauffage continu 25
Précautions contre les surchauffes 25
Utilisation sous différentes conditions météorologiques 25
Chauffage au printemps et en automne 25
Fonction de la cheminée 25
Feu de cheminée 25
Instructions générales 26

MANIEMENT DU COMBUSTIBLE 27

Choix de bois/combustible 27
Préparation 27
Stockage 27
Humidité 27
Combustibles interdits 27
Pouvoir calorifique du bois 27

MAINTENANCE 28

Ramonage de la cheminée et nettoyage du poêle cheminée 28
Contrôle du poêle cheminée 28
Entretien 28
Plaques de doublage 28
Joint céramiques 28
Surface peinte 28
Retrait des déflecteurs de fumée et doublure de foyer 29
Nettoyage de la vitre 30
Mise au rebut des pièces du poêle 30

RECHERCHE DE PANNES 31

DROIT DE RECLAMATION / GARANTIE 33

CARACTERISTIQUES TECHNIQUES

INSTALLATION

- Le propriétaire de la maison a la responsabilité de faire effectuer l'installation et le montage conformément à la réglementation nationale et locale du bâtiment ainsi qu'aux renseignements indiqués dans ces instructions de montage et d'utilisation
- L'installation d'un nouvel appareil de chauffage au bois doit être déclarée aux autorités locales de contrôle du bâtiment. Il est également obligatoire de faire inspecter et approuver l'installation par un ramoneur local avant la mise en service, suivant réglementation locale
- Afin d'assurer le fonctionnement et la sécurité optimum de l'installation, nous recommandons de faire effectuer l'installation par un monteur professionnel. Notre revendeur Scan peut vous recommander/indiquer un monteur dans votre région Vous trouverez des informations sur nos revendeurs Scan sur www.scan-stoves.com

SECURITÉ

D'éventuelles modifications du produit, effectuées par le revendeur, le monteur ou l'utilisateur, peuvent avoir pour résultat un fonctionnement incorrect du produit et modifier les conditions de sécurité. Il en est de même du montage d'accessoires ou d'options non fournis par Scan A/S. Cela peut également arriver dans le cas où des pièces nécessaires au fonctionnement et à la sécurité du poêle ont été démontées ou retirées.

NOTA!

VOUS OBTENEZ LE MEILLEUR USAGE DU POÊLE EN UTILISANT UN ALLUMAGE "TOP-DOWN"

VOIR "CONSEILS DE CHAUFFAGE"

DIMENSIONS ET CARACTÉRISTIQUES TECHNIQUES

Matériaux	Tôle d'acier Fonte Tôle galvanisée Vermiculite
Traitement de surface	Senotherm
Longueur max. des bûches	30 cm
Poids Scan 65-1 /2	ca. 123 kg
Poids Scan 65-1 /2 LB	ca. 118 kg
Poids Scan 65-3	ca. 180 kg
Poids Scan 65-4	ca. 168 kg
Poids Scan 65-7	ca. 258 kg
Poids Scan 65-8	ca. 246 kg
Poids Scan 65-9/10	ca. 162 kg
Pièce de raccordement, diam. int.	144 mm
Pièce de raccordement, diam. ext.	148 mm
Type d'approbation	Intermittente*

* La combustion intermittente correspond ici à l'utilisation normale du poêle cheminée. Cela signifie que chaque charge de combustible doit avoir brûlé et formé suffisamment de braises avant que le feu soit à nouveau alimenté en bûches.

La série Scan 65 a été fabriqué conformément au type d'homologation mentionné dans la notice de montage et d'utilisation du produit.

Vous trouverez la déclaration DoP sur notre site Internet www.scan-stoves.com

65-1, 65-3, 65-7 & 65-9 -Essai effectué selon EN 13240		
Emission de CO pour 13% d'O_2	0,08	%
Emission de CO pour 13% d'O_2	975	mg/Nm^3
Poussière @ 13% O_2	<20	mg/Nm^3
No_x à 13% O_2	104	mg/Nm^3
Rendement	82	%
Index de rendement énérgétique	109	
Classe énergétique	A+	
Puissance nominale	6	kW
Température de la cheminée suivant EN 13240	245	°C
Température de la fumée à la buse	300	°C
Quantité de fumée	5	g/sec
Dépression suivant EN 13240	12	Pa
Dépression de fonctionnement recommandée	15-18	Pa
Besoin en air de combustion	13,3	m^3/h
Combustible	Bois	
Consommation de combustible	2	kg/h
Quantité par chargement	1,5	kg

65-2, 65-4, 65-8 & 65-10 -Essai effectué selon EN 13240		
Emission de CO pour 13% d'O_2	0,1	%
Emission de CO pour 13% d'O_2	1221	mg/Nm^3
Poussière @ 13% O_2	<20	mg/Nm^3
No_x à 13% O_2	117	mg/Nm^3
Rendement	79	%
Index de rendement énérgétique	105	
Classe énergétique	A	
Puissance nominale	6	kW
Température de la cheminée suivant EN 13240	264	°C
Température de la fumée à la buse	305	°C
Quantité de fumée	6	g/sec
Dépression suivant EN 13240	12	Pa
Dépression de fonctionnement recommandée	15-18	Pa
Besoin en air de combustion	12,5	m^3/h
Combustible	Bois	
Consommation de combustible	2	kg/h
Quantité par chargement	1,5	kg

CROQUIS SCAN 65-1 ET 65-2

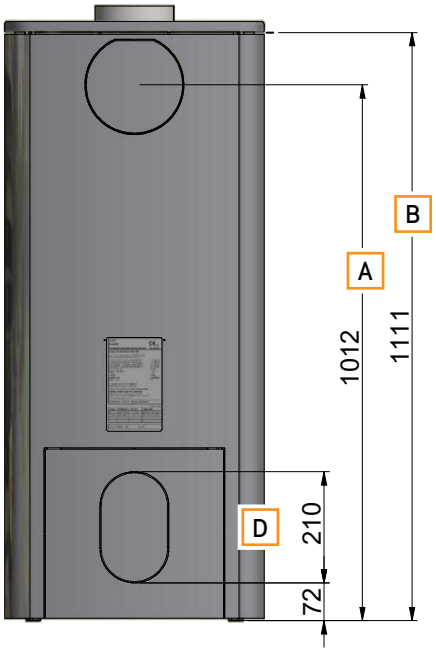

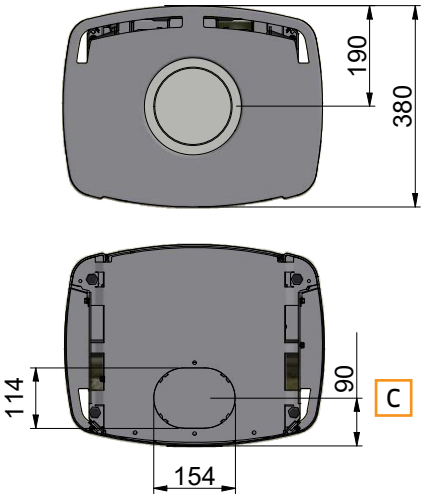

- **A** Sortie arrière centrale
- **B** Hauteur jusqu'au début du tuyau de rac cordement
- **C** Entrée d'air frais par le sol
- **D** Entrée d'air frais à l'arrière du poêle

Toutes les mesures sont en mm

CROQUIS SCAN 65-3 ET 65-4 (PIERRE OLLAIRES)

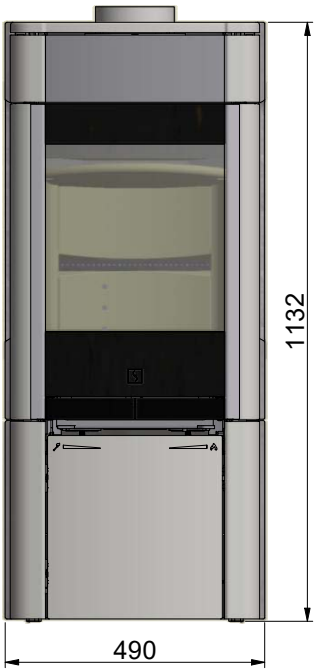

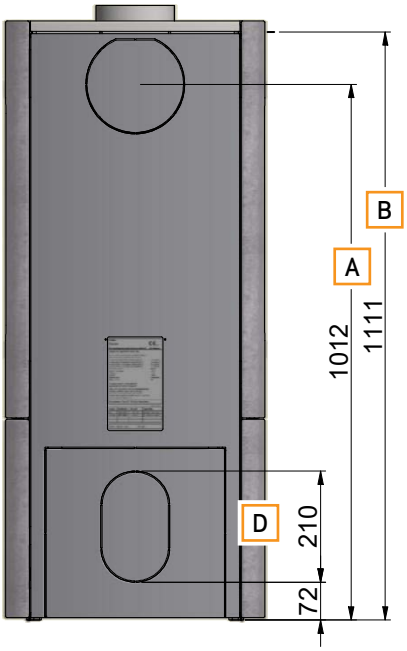

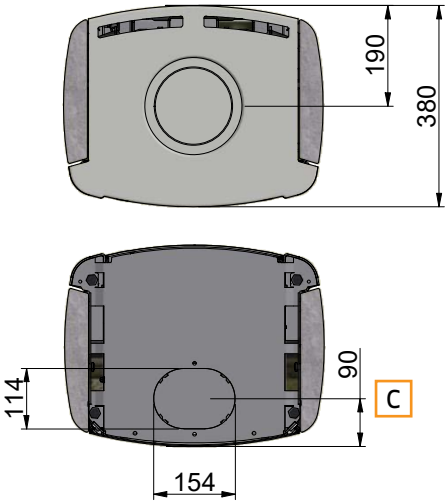

- **A** Sortie arrière centrale
- **B** Hauteur jusqu'au début du tuyau de rac cordement
- **C** Entrée d'air frais par le sol
- **D** Entrée d'air frais à l'arrière du poêle

Toutes les mesures sont en mm

CROQUIS SCAN 65-1 ET 65-2 (BASE BASSE)

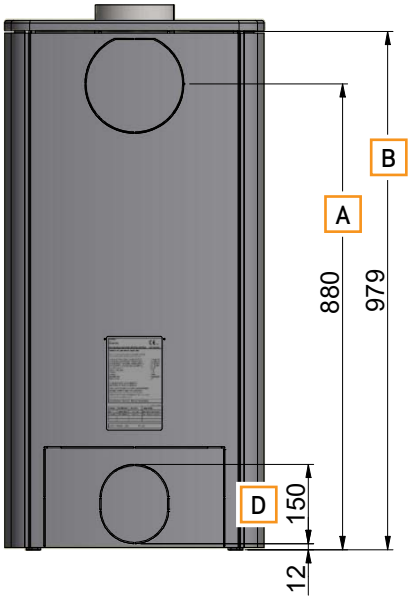

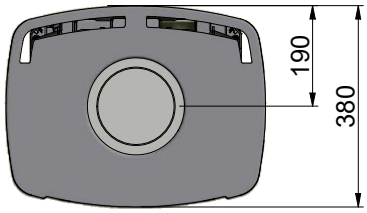

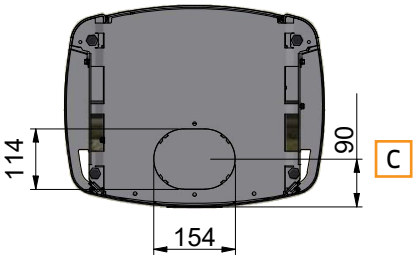

A	Sortie arrière centrale
B	Hauteur jusqu'au début du tuyau de rac cordement
C	Entrée d'air frais par le sol
D	Entrée d'air frais à l'arrière du poêle

Toutes les mesures sont en mm

CROQUIS SCAN 65-7 ET 65-8 (DESSUS HAUT + PIERRE OLLAIRES)

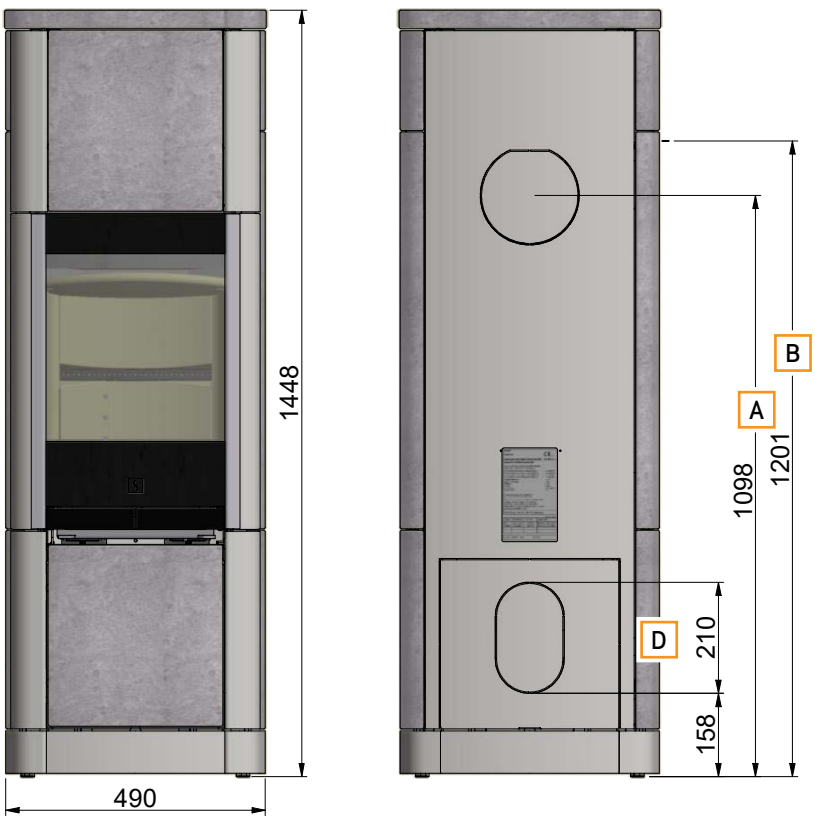

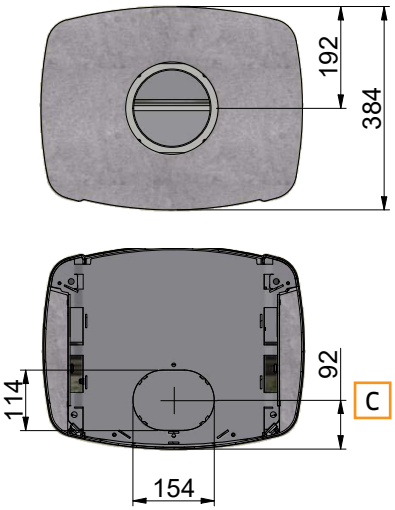

- **A** Sortie arrière centrale
- **B** Hauteur jusqu'au début du tuyau de rac cordement
- **C** Entrée d'air frais par le sol
- **D** Entrée d'air frais à l'arrière du poêle

Toutes les mesures sont en mm

CROQUIS SCAN 65-9 ET 65-10 (DESSUS HAUT + CÔTÉS LONGS EN ACIER)

Pour atteindre la pleine utilisation des accumulateurs de chaleur, ce modèle doit être équipé d'une sortie supérieure.

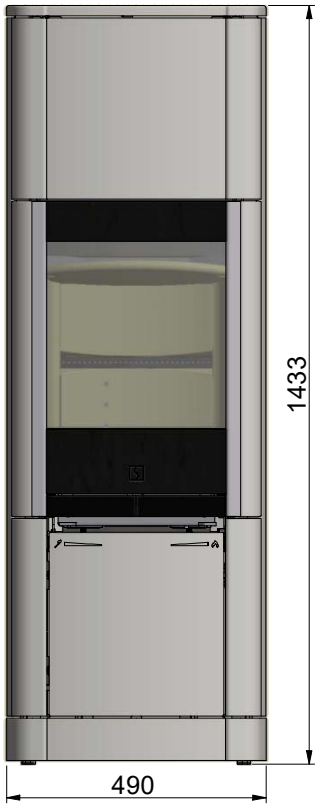

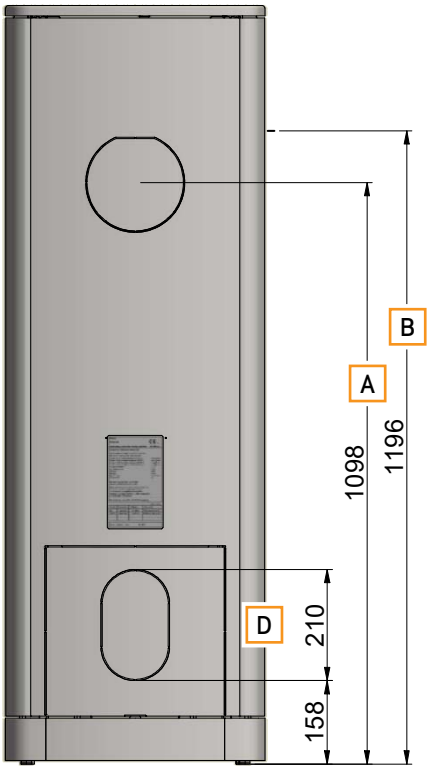

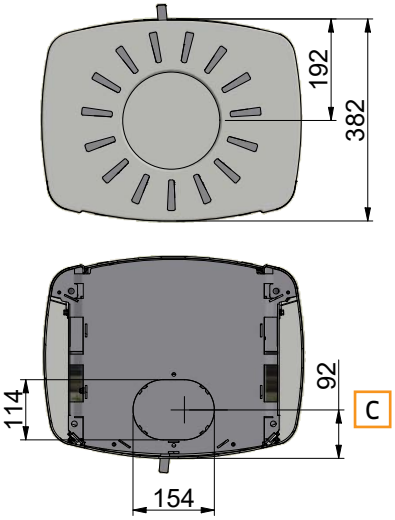

A	Sortie arrière centrale
B	Hauteur jusqu'au début du tuyau de rac cordement
C	Entrée d'air frais par le sol
D	Entrée d'air frais à l'arrière du poêle

Toutes les mesures sont en mm

PLAQUE SIGNALÉTIQUE

Tous les poêles Scan sont munis d'une plaque signalétique qui indique les normes de mise à l'essai et la distance à des matériaux combustibles.

La plaque signalétique se trouve à l'arrière du poêle.

Plaque signalétique 65-1, 65-3, 65-7et 65-9 (avec vitres latérales)

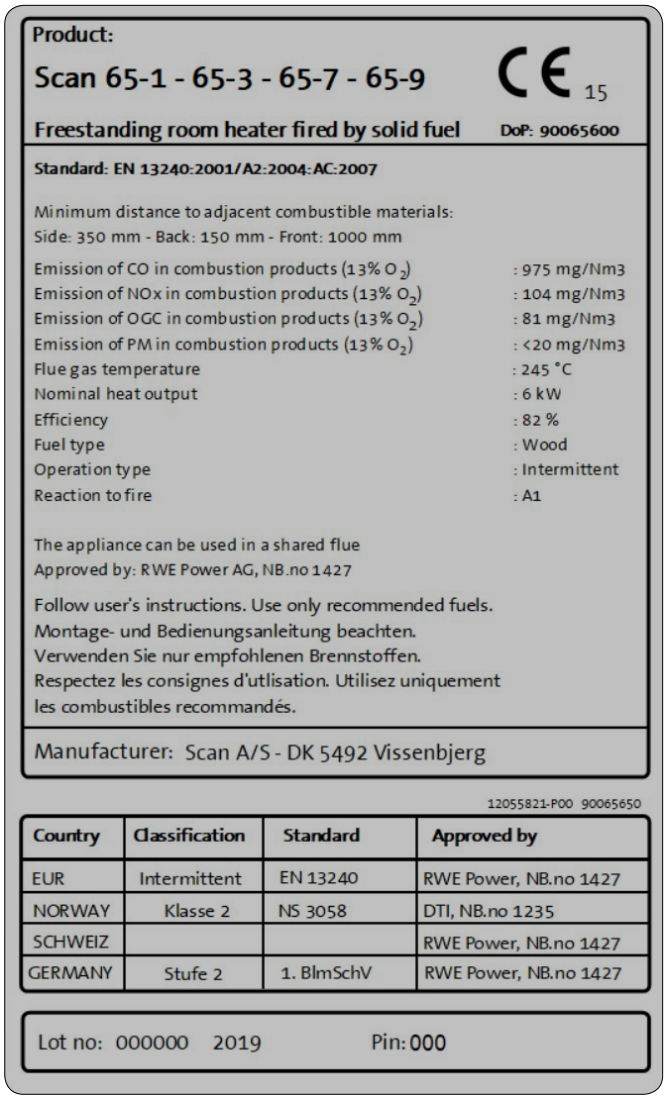

Product:

Scan 65-1 - 65-3 - 65-7 - 65-9 CE 15

Freestanding room heater fired by solid fuel DoP: 90065600

Standard: EN 13240:2001/A2:2004:AC:2007

Minimum distance to adjacent combustible materials:
Side: 350 mm - Back: 150 mm - Front: 1000 mm

Emission of CO in combustion products (13% O_2)	: 975 mg/Nm3
Emission of NOx in combustion products (13% O_2)	: 104 mg/Nm3
Emission of OGC in combustion products (13% O_2)	: 81 mg/Nm3
Emission of PM in combustion products (13% O_2)	: <20 mg/Nm3
Flue gas temperature	: 245 °C
Nominal heat output	: 6 kW
Efficiency	: 82 %
Fuel type	: Wood
Operation type	: Intermittent
Reaction to fire	: A1

The appliance can be used in a shared flue
Approved by: RWE Power AG, NB.no 1427

Follow user's instructions. Use only recommended fuels.
Montage- und Bedienungsanleitung beachten.
Verwenden Sie nur empfohlenen Brennstoffen.
Respectez les consignes d'utlisation. Utilisez uniquement les combustibles recommandés.

Manufacturer: Scan A/S - DK 5492 Vissenbjerg

12055821-P00 90065650

Country	Classification	Standard	Approved by
EUR	Intermittent	EN 13240	RWE Power, NB.no 1427
NORWAY	Klasse 2	NS 3058	DTI, NB.no 1235
SCHWEIZ			RWE Power, NB.no 1427
GERMANY	Stufe 2	1. BlmSchV	RWE Power, NB.no 1427

Lot no: 000000 2019 Pin: 000

Plaque signalétique 65-2, 65-4, 65-8 et 65-10 (sans vitres latérales)

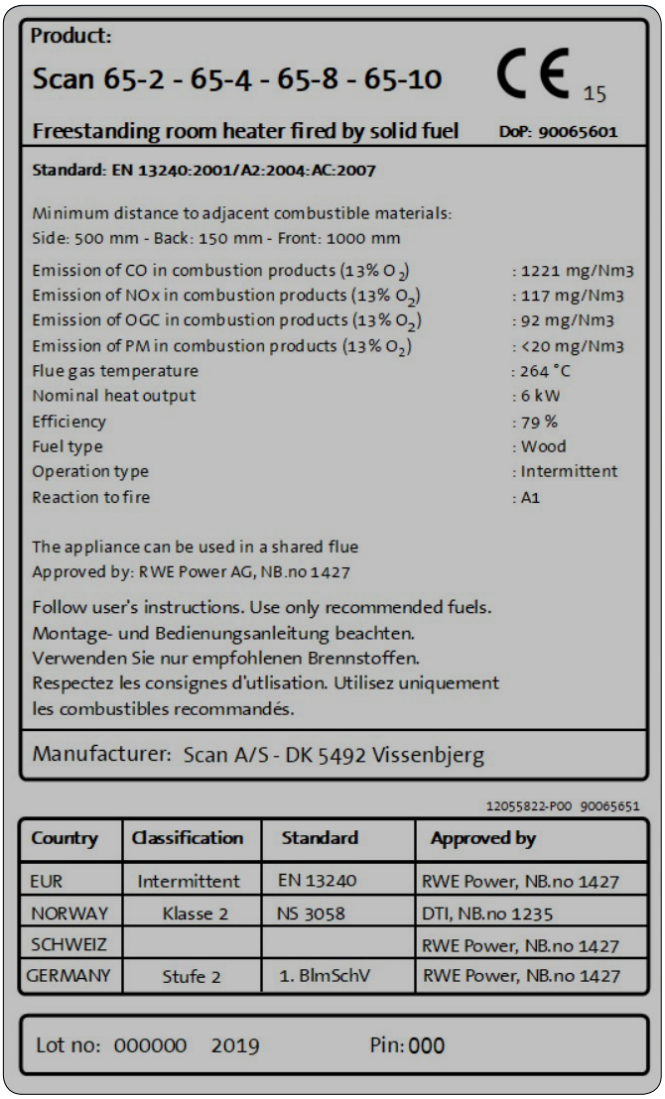

Product:

Scan 65-2 - 65-4 - 65-8 - 65-10 CE 15

Freestanding room heater fired by solid fuel DoP: 90065601

Standard: EN 13240:2001/A2:2004:AC:2007

Minimum distance to adjacent combustible materials:
Side: 500 mm - Back: 150 mm - Front: 1000 mm

Emission of CO in combustion products (13% O_2)	: 1221 mg/Nm3
Emission of NOx in combustion products (13% O_2)	: 117 mg/Nm3
Emission of OGC in combustion products (13% O_2)	: 92 mg/Nm3
Emission of PM in combustion products (13% O_2)	: <20 mg/Nm3
Flue gas temperature	: 264 °C
Nominal heat output	: 6 kW
Efficiency	: 79 %
Fuel type	: Wood
Operation type	: Intermittent
Reaction to fire	: A1

The appliance can be used in a shared flue
Approved by: RWE Power AG, NB.no 1427

Follow user's instructions. Use only recommended fuels.
Montage- und Bedienungsanleitung beachten.
Verwenden Sie nur empfohlenen Brennstoffen.
Respectez les consignes d'utlisation. Utilisez uniquement les combustibles recommandés.

Manufacturer: Scan A/S - DK 5492 Vissenbjerg

12055822-P00 90065651

Country	Classification	Standard	Approved by
EUR	Intermittent	EN 13240	RWE Power, NB.no 1427
NORWAY	Klasse 2	NS 3058	DTI, NB.no 1235
SCHWEIZ			RWE Power, NB.no 1427
GERMANY	Stufe 2	1. BlmSchV	RWE Power, NB.no 1427

Lot no: 000000 2019 Pin: 000

NUMÉRO D'ENREGISTREMENT DU PRODUIT

Tous les poêles Scan sont munis d'un numéro d'enregistrement du produit. Veuillez noter ce numéro sur la dernière page du manuel, et de le rappeler lors de toute demande adressée au revendeur ou à Scan A/S.

Le numéro d'enregistrement du produit se trouve à l'arrière du poêle.

Numéro d'enregistrement du produit

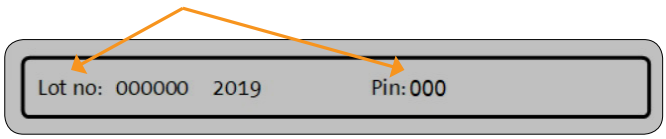

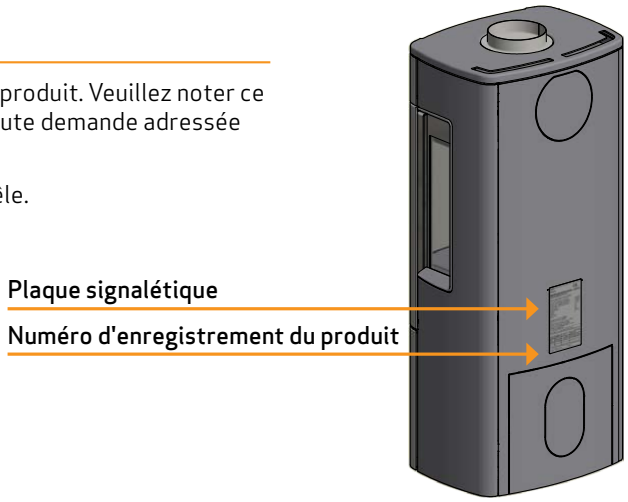

MONTAGE

OUTILLAGE POUR LE MONTAGE DU POÊLE À BOIS

- Niveau à bulles
- Pince coupante
- Clé plate

PIÈCES DÉTACHÉES

Les pièces détachées se trouvent dans le cendrier du poêle.

- Gant
- 4 Vis M5x10 mm de fixation de la pièce de raccordement
- Joint pour le tuyau
- **Scan 65-3 et Scan 65-4:** 4,5 m joint d'isolation
- **Scan 65-7 et Scan 65-8:** 7 m joint d'isolation
- 1 Vis M5x6mm (Seulement Royaume-Uni)

ACCESSOIRES

- Petite plaque de sol de forme en verre ou en acier
- Plaque supérieure pierre ollaire, sortie arrière
- **Scan 65-7/8 et 65-9/10:** Kit accumulateur de chaleur
- Grande plaque de sol de forme en verre ou en acier
- Plaque supérieure pierre ollaire, sortie par le haut
- Clé d'ajustage de la réglage en hauteur

MISE AU REBUT DE L'EMBALLAGE

Les poêles Scan peuvent être livrés avec l'emballage suivant:

Emballage en bois	L'emballage en bois, réutilisable, peut après utilisation être brûlé comme un produit neutre en CO2 ou remis au recyclage
Mousse	A mettre au recyclage ou au rebut
Sacs plastiques	A mettre au recyclage ou au rebut
Film étirable/film plastique	A mettre au recyclage ou au rebut

PRISE D'AIR EXTÉRIEUR

Dans une maison bien isolée, l'air utilisé pour la combustion doit être renouvelé. Cela est particulièrement important dans une maison avec ventilation mécanique. Plusieurs méthodes sont possibles. Le plus important est de faire arriver l'air dans la pièce où le poêle est installé. Le clapet de mur extérieur doit être placé le plus près possible du poêle et doit pouvoir se fermer lorsque le poêle n'est pas utilisé.

Il convient de se conformer à la réglementation locale et nationale du bâtiment concernant la prise d'air extérieur.

SYSTÈME DE COMBUSTION FERMÉE

Il convient d'utiliser le système de combustion fermé du poêle dans les habitations de construction récente, étanches à l'air. L'air extérieur de combustion est raccordé par l'intermédiaire d'un tuyau d'aération via le mur ou le sol.

Nous recommandons de monter une vanne dans le tuyau de ventilation afin d'éviter la condensation dans le poêle et dans le système de tuyaux, lorsque le poêle n'est pas utilisé. Il peut également être avantageux d'isoler le tuyau de ventilation.

Il doit être possible de fermer l'arrivée d'air frais à l'aide d'un clapet lorsque le poêle n'est pas utilisé. Tuyau d'aération Ø100 mm minimum, longueur max. 6 m avec au max. 1 coude. Nous recommandons des conduits en acier lisses.

Lors d'une prise d'air de combustion extérieur à l'arrière, n'oubliez pas de monter la plaque démontée sur le trou d'air frais au fond du poêle.

IMPORTANT: Si le poêle dispose d'un raccordement direct en air de combustion (circuit fermé), le tuyau d'alimentation en air doit être systématiquement ouvert lors du fonctionnement.

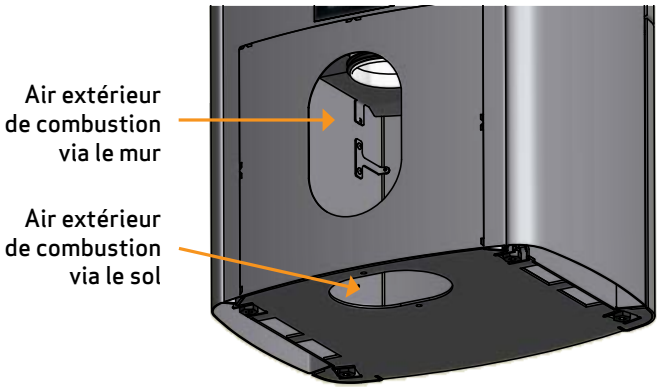

Retirer la plaque de couverture à l'arrière du poêle ou la plaque de couverture au fond du compartiment à bois, voir "Montage de la buse dans la sortie supérieure". Relier l'air extérieur au raccord situé sous le foyer.

CONDUIT DE CHEMINÉE EXISTANT ET CONDUIT DE CHEMINÉE MODULAIRE

S'il est prévu de raccorder le poêle à un conduit de cheminée existant, il est astucieux de demander conseil à un revendeur Scan agréé ou un ramoneur local. Il est également possible d'obtenir des conseils quant à la rénovation éventuelle du conduit de cheminée.

- En cas de raccordement d'un conduit de cheminée modulaire, il convient de suivre les indications du fabricant concernant le raccordement du type de conduit de cheminée en question.

RACCORDEMENT ENTRE POÊLE ET CHEMINÉE EN ACIER

Le revendeur Scan ou un ramoneur local peut conseiller quant au choix de la marque et des dimensions d'un conduit de cheminée en acier. Cela permet d'assurer que le conduit de cheminée correspond au poêle.

EXIGENCES POUR LA CHEMINÉE

Le conduit de cheminée doit avoir un diamètre intérieur d'au minimum 148 mm et être marqué T400 et G pour essai de résistance au feu de cheminée. Sa longueur minimale doit être de 4 mètres.

Si vous optez pour raccorder le poêle avec un tuyau coudé, vous devez utiliser un coude courbé, car ceci assure un meilleur tirage.

Il convient de respecter les exigences concernant les distances de sécurité de la cheminée et du conduit de fumée.

- Un mauvais choix de longueur ou de diamètre du conduit de cheminée en acier peut entraîner un mauvais fonctionnement.
- Il convient de suivre scrupuleusement les indications du fournisseur du conduit de cheminée en acier.

EMPLACEMENT DU POÊLE DEVANT UN MUR ININFLAMMABLE

Nous recommandons une distance de 50 mm entre le poêle et un mur ininflammable pour faciliter l'entretien de l'appareil, des tuyaux et pour éviter d'endommager le mur et le poêle par réflexion de la chaleur.

DISTANCE AUX MEUBLES

Distance par rapport aux meubles au verre: 1000 mm.

Il faut cependant évaluer dans quelle mesure les meubles et autres objets ne risquent pas de dessécher à proximité du poêle.

DISTANCE DE SÉCURITÉ

Il convient de respecter la réglementation européenne, nationale et locale quant aux distances de sécurité des poêles.

DISTANCE À UN MUR INFLAMMABLE AVEC UNE PROTECTION THERMIQUE

Ces distances sont valables pour un conduit de fumée isolé jusqu'au poêle.

65-1, 65-3, 65-7 et 65-9 (sans vitres latérales)

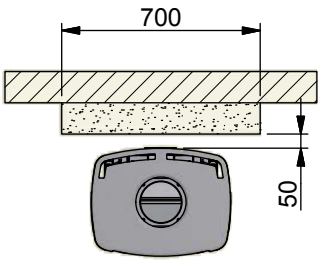

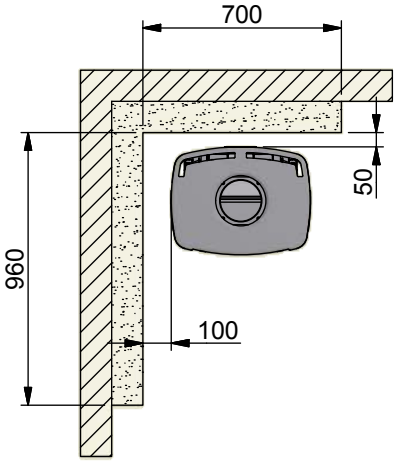

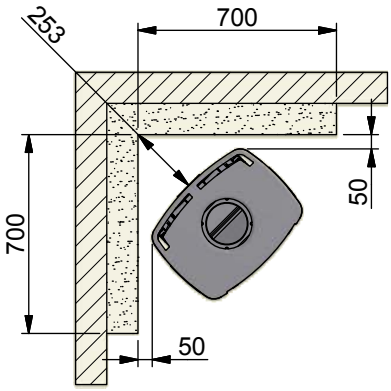

65-2, 65-4, 65-8 et 65-10 (avec vitres latérales)

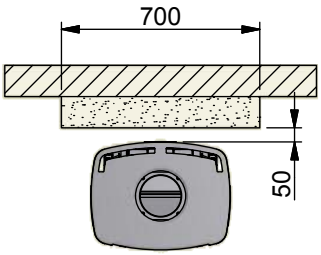

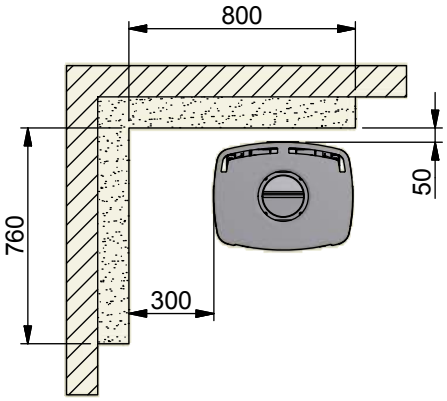

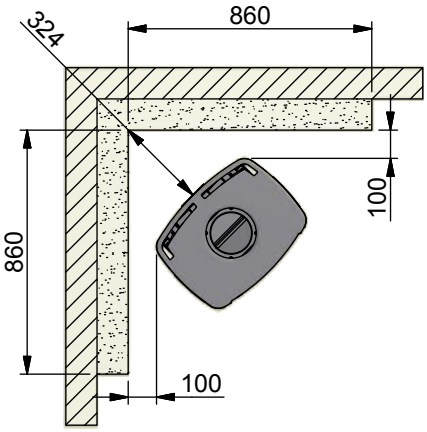

Matériau inflammable

Cloison pare-feu, par ex. pare-feu Jøtul de 50 mm, briques réfractaires de 110 mm ou autre matériau avec des capacités ignifuges et isolantes similaires

Toutes les distances sont en mm.

Toutes les distances sont des distances minimales

DISTANCE À DES MATÉRIAUX INFLAMMABLES, AVEC TUYAU **NON-ISOLÉ**

65-1, 65-3, 65-7 et 65-9 (sans vitres latérales)
Configuration parallèle

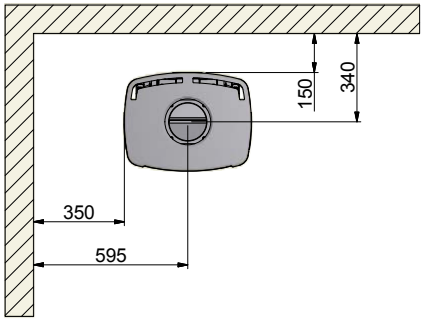

65-2, 65-4, 65-8 et 65-10 (avec vitres latérales)
Configuration parallèle

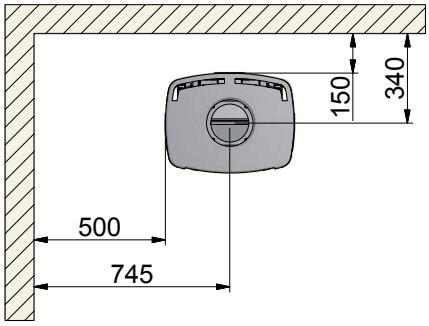

65-1, 65-3, 65-7 et 65-9 (sans vitres latérales)
Configuration d'angle à 45°

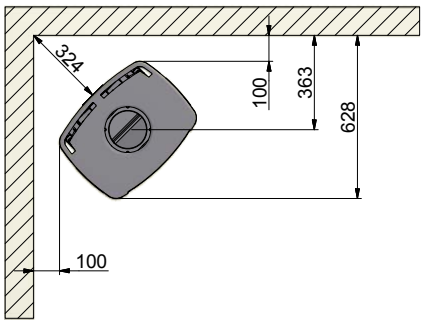

65-2, 65-4, 65-8 et 65-10 (avec vitres latérales)
Configuration d'angle à 45°

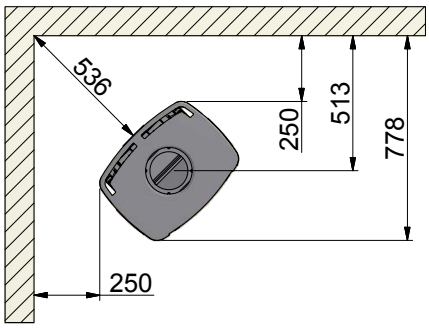

DISTANCE À DES MATERIAUX INFLAMMABLES, AVEC TUYAU **ISOLÉ**

Ces distances sont valables pour un conduit de fumée isolé jusqu'au poêle.

65-1, 65-3, 65-7 et 65-9 (sans vitres latérales)
Configuration parallèle

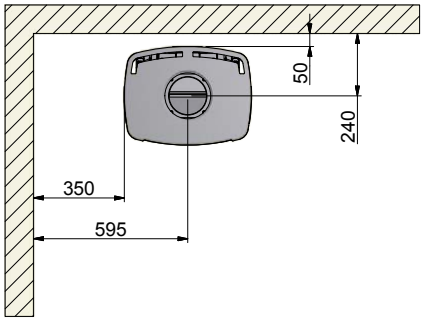

65-2, 65-4, 65-8 et 65-10 (avec vitres latérales)
Configuration parallèle

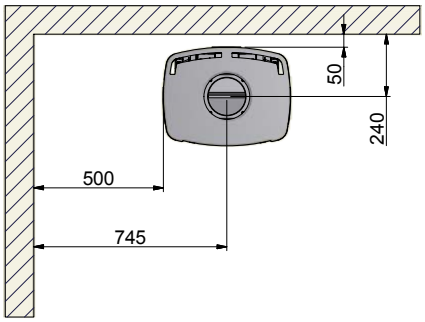

65-1, 65-3, 65-7 et 65-9 (sans vitres latérales)
Configuration d'angle à 45°

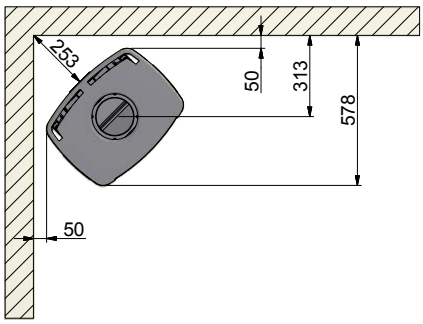

65-2, 65-4, 65-8 et 65-10 (avec vitres latérales)
Configuration d'angle à 45°

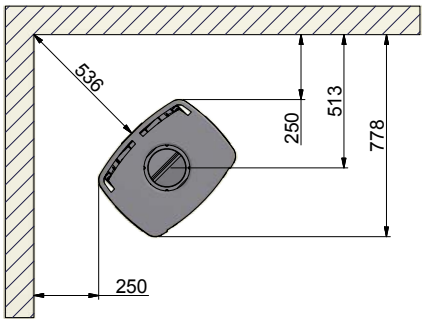

DÉSASSEMBLAGE DE LA PALETTE EN BOIS

Vérifier que le poêle n'est pas endommagé avant de commencer l'installation.

1

Retirer les vis fixant le poêle à la palette

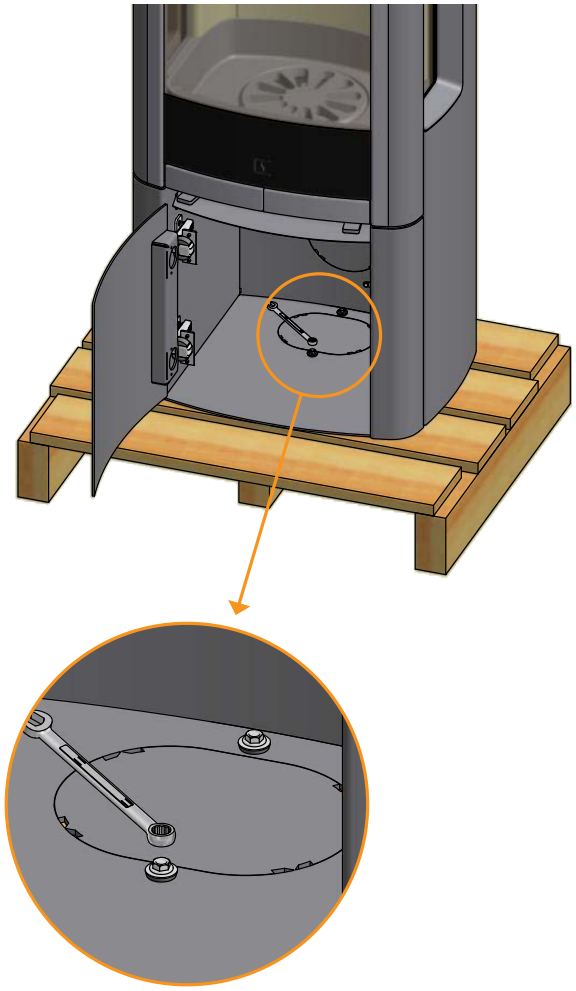

2

La cale de transport, placée entre les déflecteurs de fumées, doit être retirée avant de mettre en service le poêle

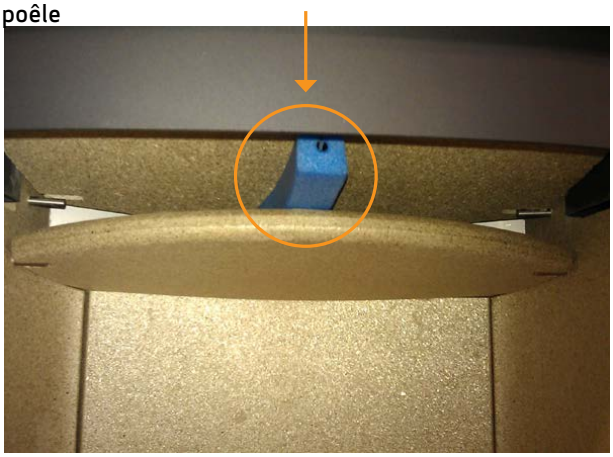

3

Mettre en place le déflecteur de fumées supérieur sur les goupilles

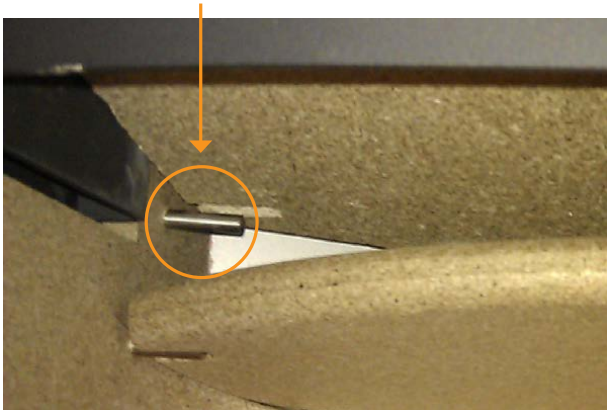

POIGNÉE ET PORTE

VEUILLEZ NOTER : Lorsque le poêle est neuf, la porte peut se détacher un peu du poêle et la poignée peut sembler inerte, car le poêle doit être mis à feu deux fois avant que le joint ne « se tasse ». C'est tout à fait normal.

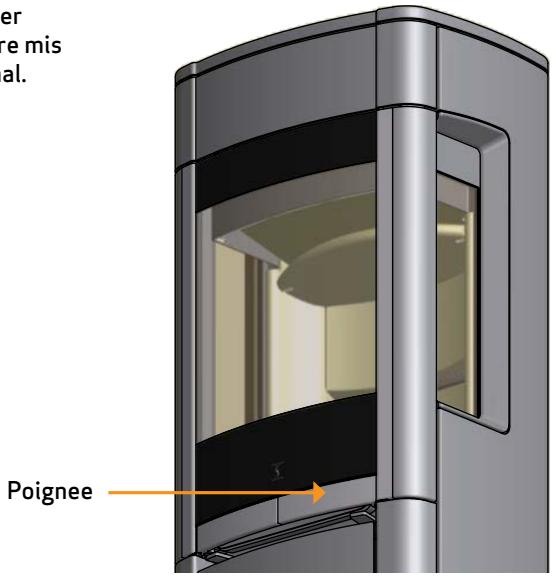

RÉGLAGE EN HAUTEUR DU POÊLE

La série Scan 65 est munie de 4 vis d'ajustage situées sous le poêle. Les vis d'ajustage sont utilisées pour mettre le poêle d'aplomb.

Basculer le poêle et régler les vis d'ajustage avec une clé de ajustage (Est disponible en option).

En cas d'utilisation d'une plaque de sol, le poêle doit être réglé de manière à pouvoir pousser la plaque sous la partie avant du poêle.

IMPORTANT: Il est très important que le poêle soit mis au niveau pour permettre une fonction optimale de la porte. Le poêle ne peut pas être ajusté après le montage final!

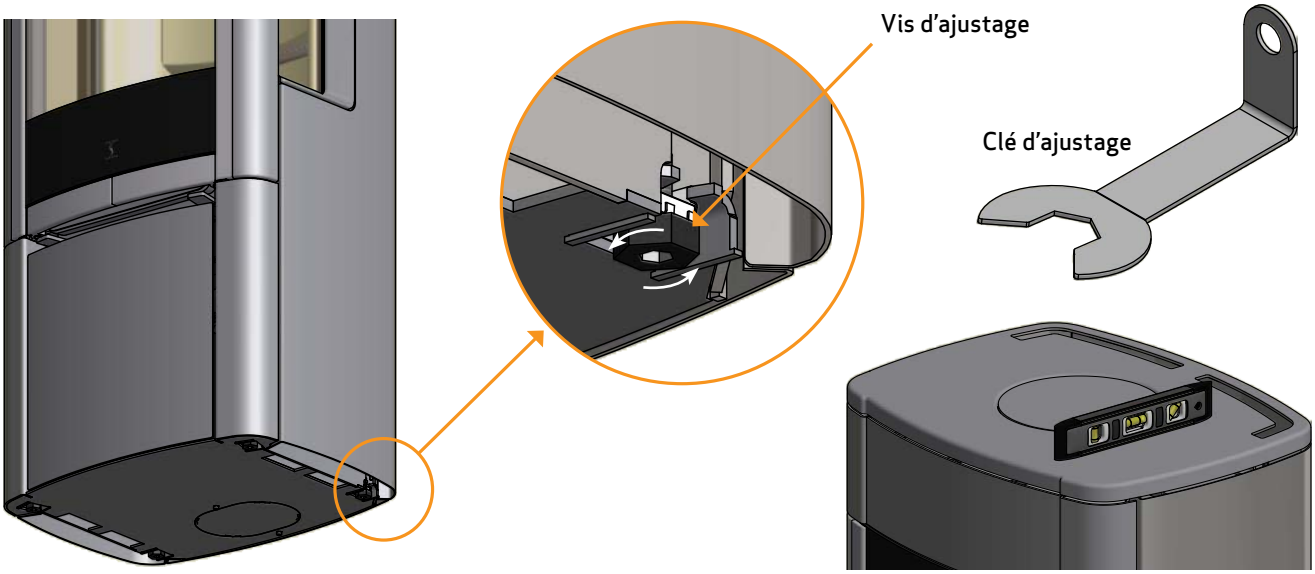

MONTAGE DE LA BUSE DANS LA SORTIE SUPÉRIEURE

Le fabricant livre le poêle préparé pour une sortie par le haut.

La pièce de raccordement est posée dans la sortie au-dessus du poêle. Le joint de la pièce de raccordement se trouve dans le coffret de service. Les vis de fixation de la pièce de raccordement se trouvent dans le cendrier du poêle.

1

Soulever et retirer la plaque supérieure et la pièce de raccordement du poêle

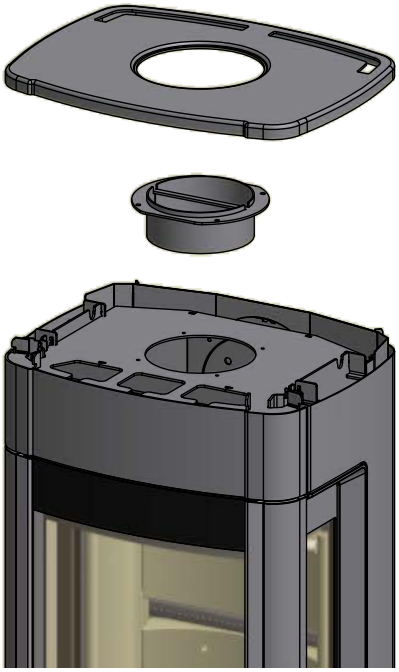

2

Poser le joint sur la pièce de raccordement

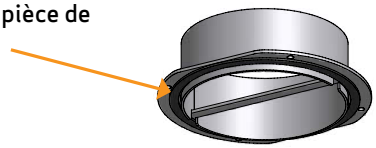

3

Fixer la pièce de raccordement avec les vis du cendrier et remettre en place la plaque supérieure

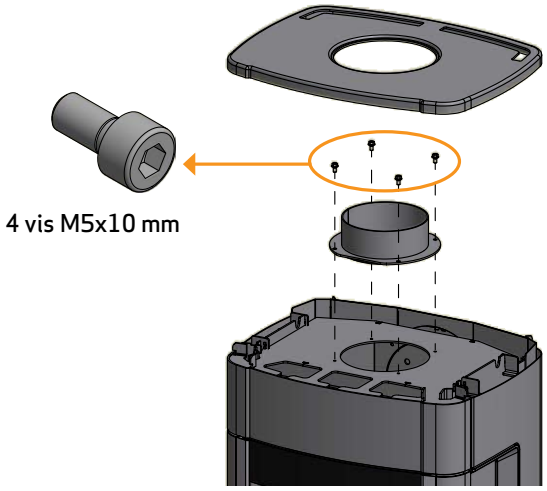

MONTAGE DE LA BUSE À L'ARRIÈRE DANS LA SORTIE ARRIÈRE

Le fabricant livre le poêle préparé pour une sortie par le haut.

La pièce de raccordement est posée dans la sortie au-dessus du poêle. Le joint de la pièce de raccordement se trouve dans le coffret de service. Les vis de fixation de la pièce de raccordement se trouvent dans le cendrier du poêle.

1

Soulever et retirer la plaque supérieure et la pièce de raccordement du poêle

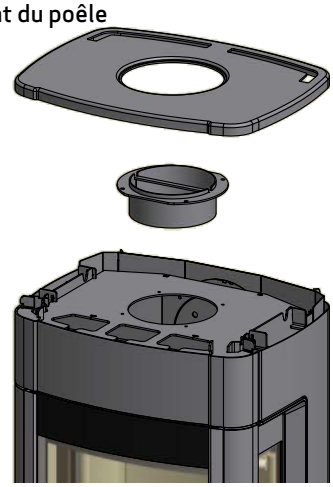

2

Poser le joint sur la pièce de raccordement

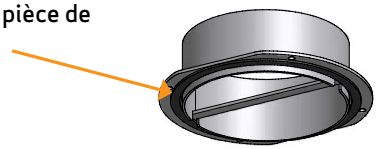

3

Libérer la plaque de couverture située dans la plaque arrière en coupant avec une pince au niveau des points de fixation

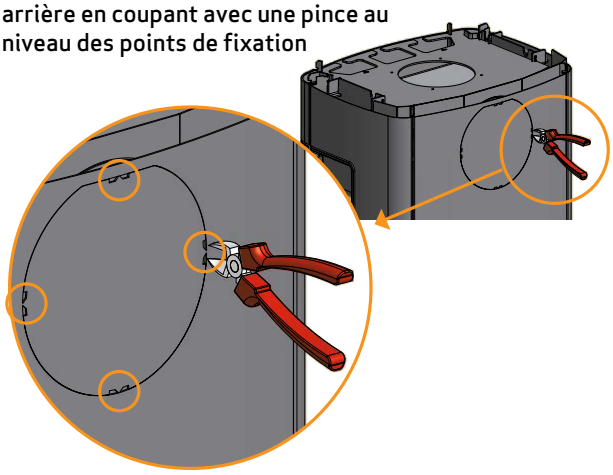

4

Soulever et retirer l'écran de chaleur du poêle, libérer et retirer la plaque de couverture en sectionnant les points de fixation avec une pince coupante

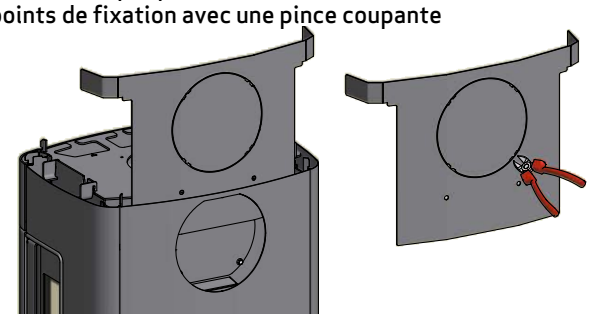

5

Démonter la plaque de couverture. L'utiliser ensuite comme joint et couvercle en haut de la sortie de fumée

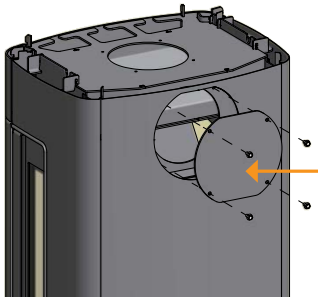

6

Installer la pièce de raccordement à l'aide des 4 vis qui se trouvent dans le cendrier du poêle. Accrocher l'écran de chaleur au poêle

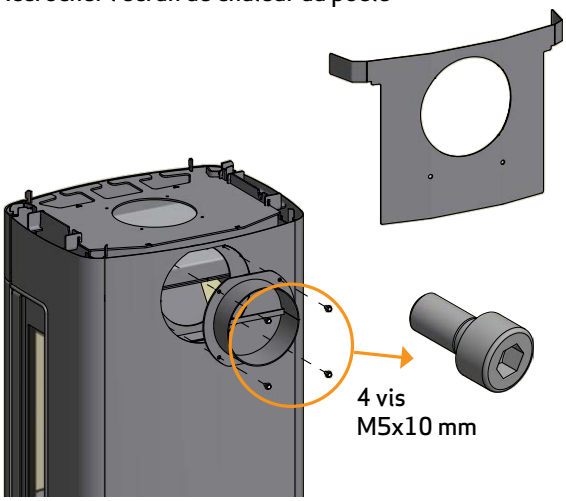

7

Installer et fixer la plaque. Remettre en place la plaque supérieure

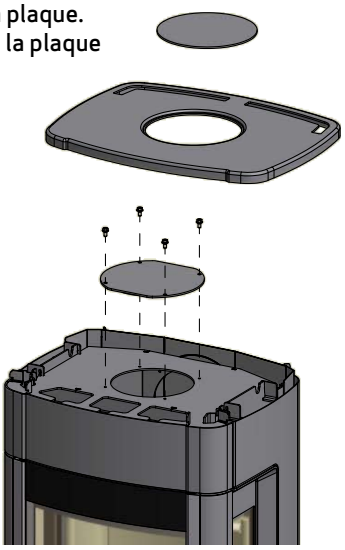

MONTAGE DES PAROIS LATÉRALES EN PIERRE OLLAIRE

Scan 65-3, 65-4, 65-7 et 65-8 sont livrés avec des pierres ollaire à part, qui sont à monter sur les côtes du poêle.

La pierre ollaire est un matériau naturel, et de cette raison il peut y avoir des différences de structure et de forme.

Chaque pierre ollaire doit être montée avec les douilles de distance et les vis, qui se trouvent déjà sur les pierres.

Découper le joint céramique fourni (4,5/7 m) en longueurs adéquates et le coller sur les côtés du poêle comme cela est montré ci-dessous.

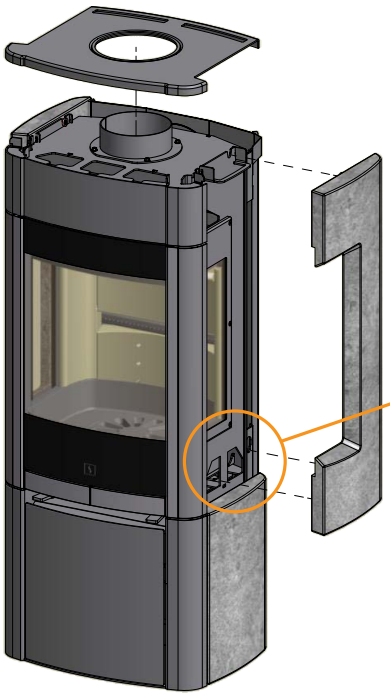

Accrocher les parois latérales en pierre naturelle au poêle

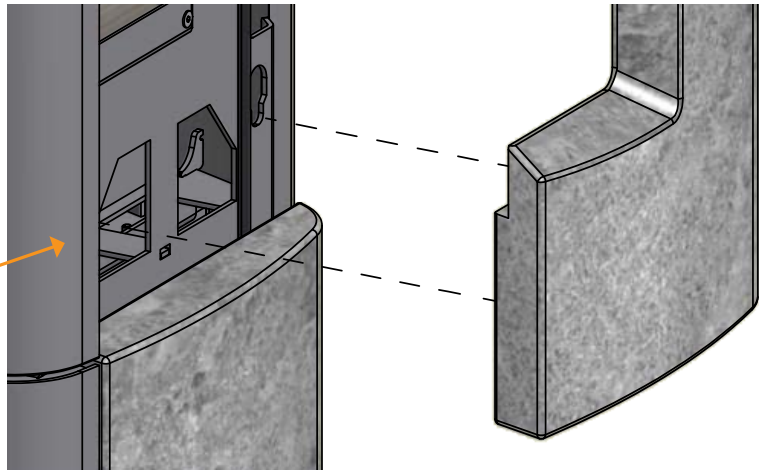

▲ = Joint céramique

65-3

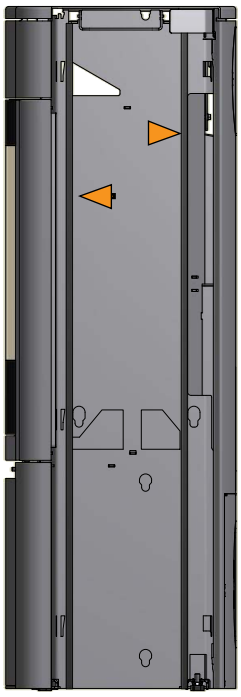

65-4

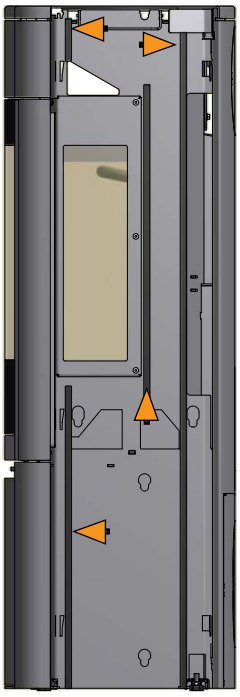

65-7

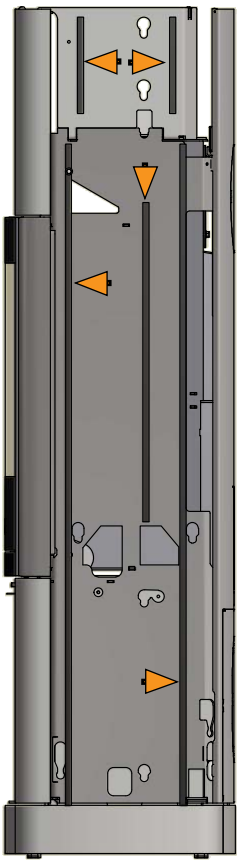

65-8

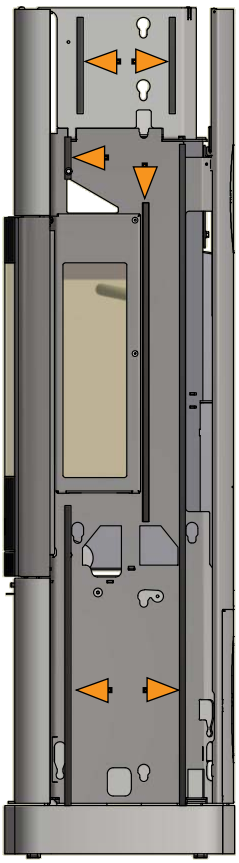

MONTAGE DES PAROIS LATÉRALES EN PIERRE OLLAIRE

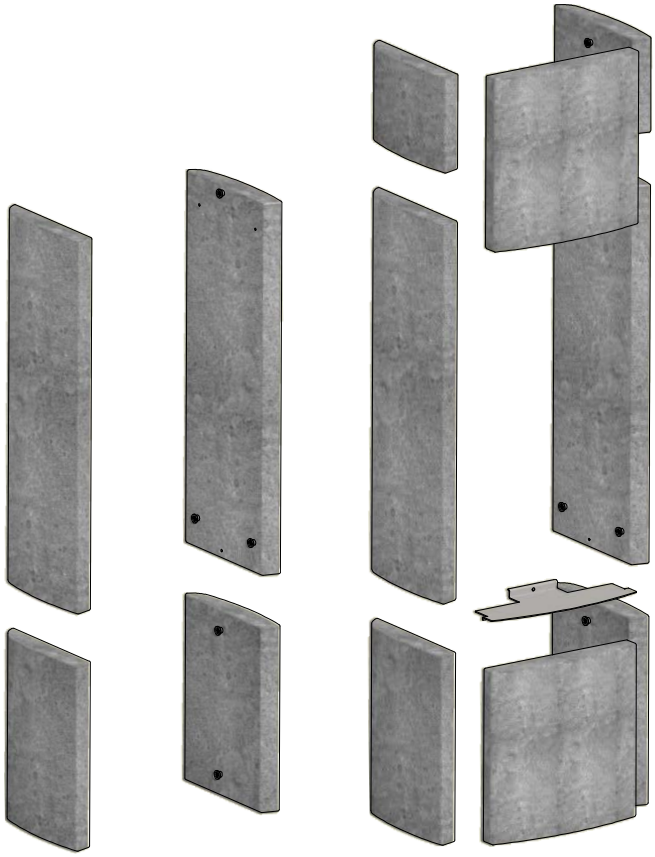

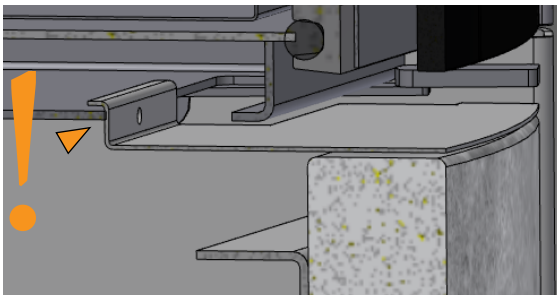

MONTAGE DE LA PLAQUE SUPÉRIEURE EN PIERRE OLLAIRE (ACCESSORIE)

Le plaque supérieure en pierre ollaire est disponible en option. Placer la plaque supérieure en pierre ollaire sur la plaque supérieure d'acier.

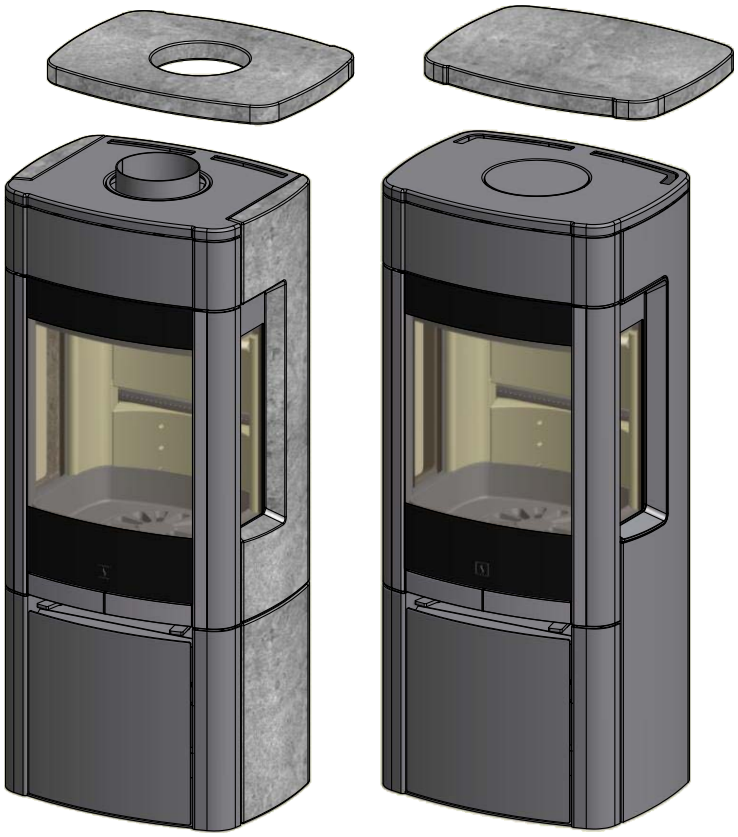

SOCLE OUVERT

Pour avoir le Scan 65 à socle ouvert, il faut démonter la trappe inférieure ainsi que le butoir de trappe inférieure et la grande plaque de couverture à l'arrière du poêle.

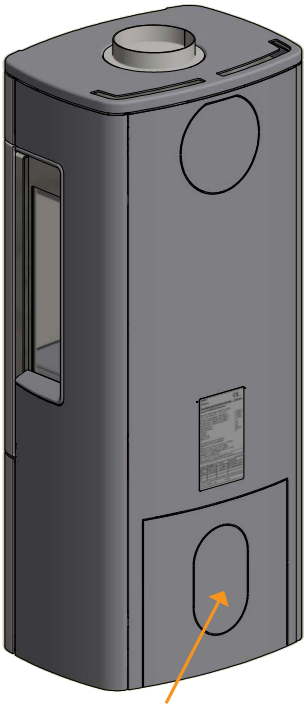

Plaque de couverture à retirer

Ne pas démonter la plaque de rayonnement

ACCUMULATEURS DE CHALEUR (ACCESSOIRES)

C'est possible pour Scan 65-7, 65-8, 65-9 et 65-10.

Le matériau utilisé offre une capacité d'accumulation de chaleur exceptionnelle, qui permet d'optimiser la restitution de chaleur après l'extinction du feu.

- En position ouverte, vous obtenez un chauffage rapide par convection; en position fermée, la chaleur sera accumulée pour une restitution de chaleur après l'extinction du feu.

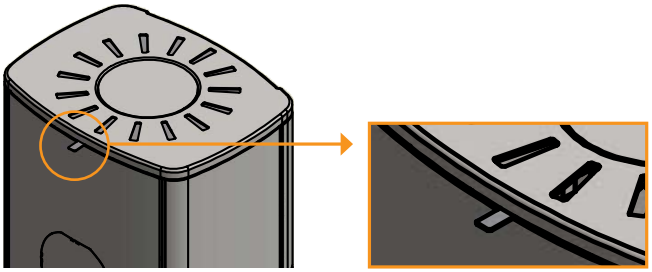

La commande de l'air de convection se trouve à l'arrière de la réhausse

Ouverte Fermée

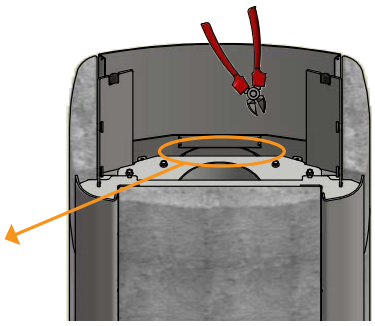

Retirez cette plaque de l'écran thermique pour laisser place aux accumulateurs

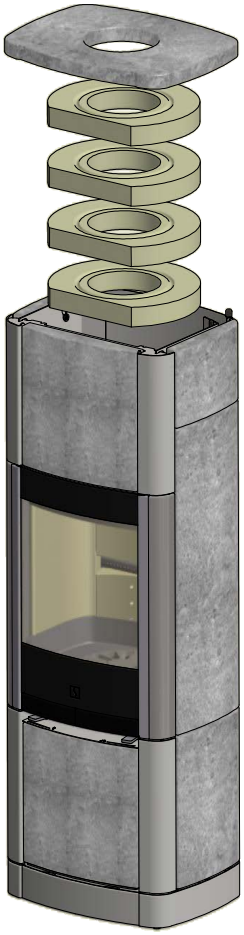

65-7 et 65-8

65-9 et 65-10

SURFACE D'APPUI

Tous les produits de notre gamme sont considérés comme des appareils légers qui ne nécessitent normalement pas de renforcement du plancher mais peuvent être placés sur des solives/un plancher classiques.

Il convient bien entendu de s'assurer que le support sur lequel le poêle est placé permet de supporter le poids de l'installation. En cas de doute sur la capacité de charge du sol, veuillez consulter un expert en bâtiment.

PLAQUE DE SOL (ACCESSOIRES)

En cas d'installation du poêle sur un sol combustible, il convient de respecter la réglementation nationale et locale du bâtiment en ce qui concerne les dimensions d'un support non combustible devant couvrir le sol autour du poêle.

Votre revendeur Scan local peut vous renseigner et vous conseiller en ce qui concerne la protection des matériaux combustibles autour du poêle.

La fonction de la plaque de sol est de protéger le sol et les matériaux combustibles contre d'éventuelles chutes de braises. La plaque au sol peut être en acier ou en verre. Le poêle peut aussi être installé sur une surface de brique, de pierre naturelle ou autre matériau similaire.

Ce poêle-cheminée Scan présente une plaque intégrée sur le sol, il peut donc être installé directement sur un matériau combustible.

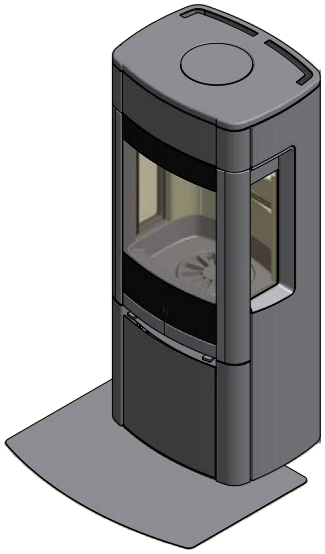

Petite plaque de sol de forme en verre ou en acier

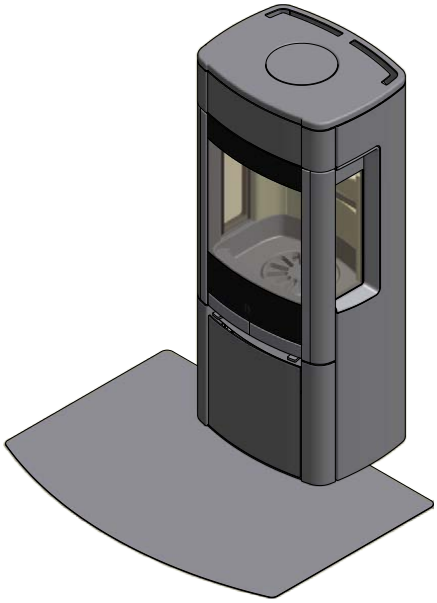

Grande plaque de sol de forme en verre ou en acier

MODE D'EMPLOI

TECHNIQUE CB (CLEAN BURN/COMBUSTION PROPRE)

Le poêle est doté de la technique CB. Afin d'assurer une combustion optimale des gaz libérés lors du processus de combustion, de l'air passe par un système de canalisations spécialement mis au point. Cet air préchauffé est dirigé vers le foyer à travers les ouvertures dans le doublage arrière du foyer et à côté des déflecteurs de fumées. Ce volume d'air, commandé par la vitesse de combustion, n'est pas réglable.

ATTENTION ! Le bois ne peut couvrir intégralement en hauteur les trous d'air tertiaire (Ceci ne s'applique pas lors de démarrage à froid).

AIR PRIMAIRE

L'air primaire est utilisé pour allumer le poêle. Il doit être fermé après 10 à 20 minutes, une fois que le feu a bien pris. L'air primaire peut être utilisé en continu si vous utilisez du bois très dur.

Réglage en présence d'une charge normale: 0 - 30%

AIR SECONDAIRE

L'air secondaire est amené, préchauffé, directement au foyer. L'air secondaire balaye en outre la vitre et empêche ainsi la suie de se coller dessus. Si l'arrivée d'air secondaire est trop fortement réduite, il peut se former une couche de suie sur la vitre. C'est l'air secondaire qui détermine la puissance de chauffage du poêle.

Réglage en présence d'une charge normale: 50 - 70%

DÉFLECTEUR DE FUMÉE

Le déflecteur de fumée est placé dans la partie supérieure de la chambre de combustion . Le déflecteur freine la fumée pour que la chaleur reste plus longtemps dans le foyer avant de monter par le conduit de cheminée. La température des gaz de fumée diminue du fait que la fumée a plus de temps pour restituer la chaleur au poêle.

Lors du ramonage, le déflecteur de fumée doit être retiré, voir « Maintenance ». Attention : le déflecteur de fumée est réalisé dans une matière céramique poreuse qui risque de casser. Par conséquent, il faut prendre des précautions en le manipulant.

Le déflecteur de fumée est une pièce d'usure et n'ouvre pas droit à réclamation.

TIROIR À CENDRES

- Ouvrir la porte afin de pouvoir accéder au tiroir à cendres situé sous le foyer
- Le tiroir à cendres doit toujours être fermé pendant le chauffage
- Le tiroir à cendres ne doit pas être surchargé, il convient donc de le vider régulièrement
- Ne jamais vider les cendres dans un récipient combustible. Il peut y avoir des braises dans les cendres longtemps après la fin du chauffage. La cendre est un excellent engrais

CROCHET POUR LA GRILLE DE DÉCENDRAGE

Le poêle est équipé d'une grille de décendrage qui, lorsqu'elle est actionnée, permet de faire tomber la cendre du foyer dans le tiroir à cendre.

- La grille de décendrage doit être à demi-ouverte quand le feu brûle

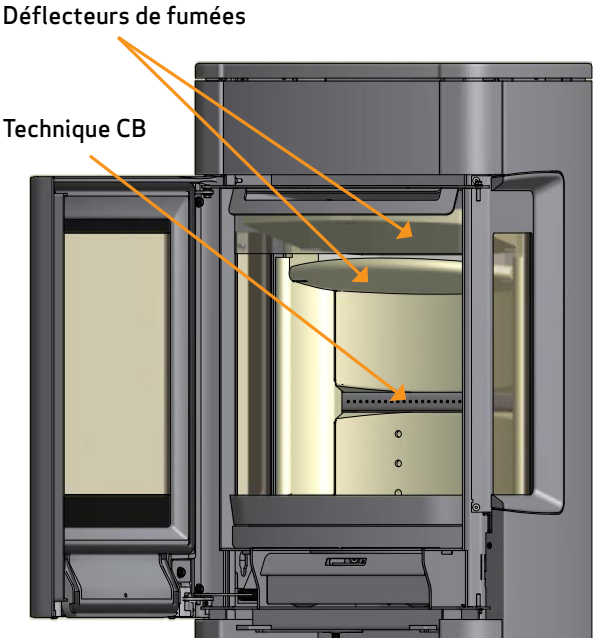

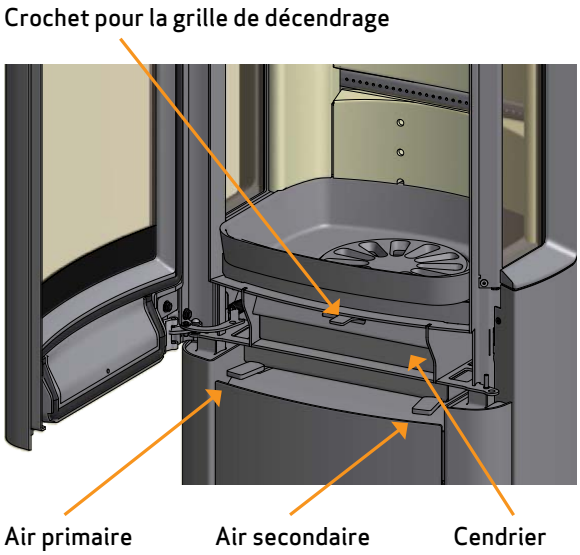

Réglage de l'arrivée d'air
registres primaire et secondaire

100-0% 0-100%

RÉGLAGE EN PRÉSENCE D'UNE CHARGE NORMALE:

Air primaire:	0 - 30%
Air secondaire:	50 - 70%

CONSEILS DE CHAUFFAGE

CHAUFFAGE RESPECTUEUX DE L'ENVIRONNEMENT

Il est déconseillé de baisser le poêle au point de ne plus avoir de flammes claires sur les bûches car cela entraîne une mauvaise combustion et un faible rendement. Les gaz libérés par le bois ne seront pas brûlés du fait de la température basse dans le foyer. Une partie des gaz se condenseront sous la forme de suie dans le poêle et le conduit ce qui peut provoquer ultérieurement un feu de cheminée et provoquer des explosions. La fumée sortant par le conduit de cheminée polluera le milieu environnant et peut avoir une odeur gênante.

NOTE!

Même une bonne cheminée peut mal fonctionner si elle est mal utilisée

De même, une cheminée médiocre peut bien fonctionner si elle est bien utilisée

ALLUMAGE

Nous recommandons d'utiliser des sachets d'allumage ou des produits similaires en vente chez le revendeur Scan. L'utilisation de ces produits permet d'allumer le bois plus vite et d'obtenir une combustion plus propre.

Vous pouvez consulter notre vidéo montrant la bonne méthode d'allumage sur www.scan-stoves.com ou en acannant le QR-code. Veuillez noter que cette vidéo est uniquement instructive; il faut toujours suivre les instructions du mode d'emploi spécifique du modèle.

Scannez le QR-code et regardes la vidéo pour un allumage correct.

ATTENTION ! Ne jamais utiliser de combustible liquide!

ALLUMAGE DE HAUT EN BAS ("TOP DOWN")

L'allumage "Top down" est plus respectueux de l'environnement et contribue à maintenir la propreté optimale de la vitre.

- 4 bûches de bois d'environ 20 - 23 cm de long et d'un poids compris entre 0,5 et 0,6 kg chacune
- 10 à 12 bûchettes d'environ 20 cm de long et d'un poids total d'à peu près 0,8 kg - 1,0 kg
- 3 Sachets / cubes d'allumage

1. Placer les bûches, le petit bois et les sachets/cubes d'allumage dans le foyer comme montré ci-dessous
2. Ouvrez les entrées d'air primaires et secondaires au maximum lors de la phase d'allumage. Si le feu est trop fort, vous pouvez réduire la commande d'air primaire (sur la gauche)

ATTENTION ! Le bois ne peut couvrir intégralement en hauteur les trous d'air tertiaire (Ceci ne s'applique pas lors de démarrage à froid).

CHAUFFAGE CONTINU

Il importe d'atteindre une température aussi élevée que possible dans la chambre de combustion. Le poêle et combustible sont alors exploités de manière optimale et l'on a une combustion propre. On évite ainsi la formation de suie sur les plaques de doublage de la chambre de combustion et sur la baie vitre. La fumée ne devrait pas être visible lorsque le poêle fonctionne, elle devrait tout juste être perçue comme un tremblement de l'air.

- Une fois qu'après l'allumage une bonne couche de braise s'est formée dans le foyer, le chargement en combustible proprement dit peut commencer
- Chargez chaque fois 2-3 bûches de 0,4 -0,6 kg environ et de 20 cm de long

REMARQUE : Le bois doit prendre feu rapidement. C'est pourquoi nous recommandons d'ouvrir complètement le flux d'air primaire. L'utilisation du poêle à une température trop basse et avec trop peu d'air primaire peut entraîner l'inflammation des gaz, ce qui peut endommager le poêle.

- Au cours du rechargement en bois, ouvrir la porte vitrée avec précaution afin d'éviter la sortie de fumée
- Ne pas remettre des bûches en présence des flammes. Rechargez votre appareils sur lit de braises

PRÉCAUTIONS CONTRE LES SURCHAUFFES

Si vous faites fonctionner le poêle avec une charge de bois supérieure aux recommandations et/ou avec plus d'air que préconisé, vous risquez de proviquer une chaleur excessive qui va dégrader l'appareil et son environnement. Nous vous recommandons de respecter scrupuleusement les conseils d'utilisation (voir "Caractéristiques Techniques").

UTILISATION SOUS DIFFÉRENTES CONDITIONS MÉTÉOROLOGIQUES

L'effet du vent sur la cheminée peut, selon sa violence, influer beaucoup sur le fonctionnement du poêle et nécessiter une régulation de l'arrivée d'air pour obtenir une bonne combustion. Il peut également être judicieux de monter un clapet sur le tuyau de manière à pouvoir réguler ainsi le tirage de la cheminée en fonction des sollicitations changeantes du vent. Suivant les réglementations locales. Le clapet ne doit cependant pas fermer le conduit de cheminée de plus de 80 %.

Le brouillard peut aussi avoir une grande influence sur le tirage de la cheminée nécessitant d'autres réglages de l'arrivée d'air frais pour assurer une bonne combustion.

CHAUFFAGE AU PRINTEMPS ET EN AUTOMNE

Pendant la période de transition au printemps/à l'automne où le besoin en chauffage est moins grand, il est recommandé de faire un seul allumage par le haut, suivi éventuellement d'un seul remplissage afin que la combustion nettoie à nouveau foyerl'intérieur de la chambre de combustion.

FONCTION DE LA CHEMINÉE

La cheminée est le moteur du poêle et elle joue un rôle décisif pour son bon fonctionnement. Le tirage de la cheminée génère une dépression dans le poêle. Cette dépression évacue la fumée hors du poêle et, à travers le registre d'air de combustion, aspire de l'air qui alimente le processus de combustion. L'air de combustion vient aussi balayer la vitre et y empêche ainsi le dépôt de suie.

Le tirage de la cheminée est généré par la différence de température entre l'intérieur de la cheminée et l'extérieur de la maison. Plus cette différence de température est élevée, meilleur est le tirage. Il est donc important que la cheminée atteigne sa température de service rapidement avant que soient réduites l'entrée d'air et la combustion dans le poêle (une cheminée en maçonnerie met plus de temps pour atteindre sa température de service qu'une cheminée en acier). Les jours où les conditions météorologiques et le vent sont défavorables, il est donc particulièrement important que la température de service de la cheminée soit atteinte le plus vite possible. Les flammes doivent vite être attisées. Fendez des bûchettes de bois particulièrement fines ; utilisez des blocs d'allumage supplémentaires etc.

- Après un arrêt prolongé de l'utilisation du poêle, il importe de vérifier que le conduit de cheminée n'est pas plus ou moins bouché
- Il est possible de raccorder plusieurs appareils de chauffage à une même cheminée. Il convient toutefois de consulter le ramoneur pour connaître les règles qui s'appliquent en l'occurrence

FEU DE CHEMINÉE

En cas de feu de cheminée, la porte et tous les régulateurs du poêle doivent être fermés. Si nécessaire, appeler les pompiers.

- Avant de remettre en service le poêle, il est recommandé de faire vérifier le conduit de cheminée

INSTRUCTIONS GÉNÉRALES

Attention! Certaines parties du poêle, notamment les surfaces extérieures, sont brûlantes lorsqu'il chauffe. Soyez prudents !

- Ne videz jamais de cendre dans un récipient en matériau combustible. Bien longtemps après la combustion, la cendre peut encore contenir des braises.
- Quand le poêle-cheminée ne fonctionne pas, le clapet peut être fermé afin d'éviter un courant d'air à travers le poêle.
- Après des arrêts d'utilisation prolongés, vérifier que les voies d'évacuation de la fumée sont bien dégagées avant de rallumer le poêle.
- Nous vous conseillons de ne pas utiliser le poêle pendant la nuit. Le poêle n'est pas adapté à cette fin

NOTE: Ne jamais mettre des matériaux inflammables dans la zone de rayonnement du poêle!

MANIEMENT DU COMBUSTIBLE

CHOIX DE BOIS/COMBUSTIBLE

Toutes les essences de bois peuvent être utilisées comme combustible. En général, les essences de bois durs sont les meilleures pour chauffer, par ex. le hêtre et le frêne qui brûlent de façon homogène en ne produisant que peu de cendres. D'autres essences telles que l'érable, le bouleau et le sapin sont de bonnes alternatives.

PRÉPARATION

On obtient le meilleur combustible en coupant, sciant et fendant le bois avant le 1er mai. Ne pas oublier d'adapter la longueur des bûches au foyer. Nous recommandons un diamètre de 6 à 10 cm et une longueur d'environ 6 cm de moins que le foyer afin de permettre la circulation de l'air. Si le diamètre du bois est plus grand, il faut le fendre. Le bois fendu sèche plus rapidement, brûle et chauffe mieux.

STOCKAGE

Le bois scié et fendu doit être stocké à un endroit sec et ventilé pendant 24 mois avant d'être suffisamment sec pour être utilisé comme bois de chauffage. Le bois sèche plus rapidement en l'empilant de manière à ce que l'air passe. Conserver le bois à température ambiante pendant un ou deux jours avant de l'utiliser est une bonne idée. Ne pas oublier que le bois absorbe l'humidité de l'air en automne et en hiver.

HUMIDITÉ

Afin d'éviter des problèmes environnementaux et obtenir la meilleure économie de chauffage, le bois doit être sec avant de l'utiliser comme combustible. En chauffant avec du bois trop humide, une grande partie de la chaleur est utilisée pour évaporer l'eau. La température du poêle n'augmente donc pas et le poêle ne restitue pas la chaleur à la pièce. Cela n'est bien entendu pas très économique et de la suie se dépose sur la vitre, dans le poêle et dans le conduit de cheminée.
D'autre part, l'environnement est pollué en brûlant du bois humide.

- Le bois ne doit avoir une teneur en humidité que de 20 % au max. Le meilleur rendement est obtenu pour une teneur en humidité de 15 à 20 %
- Une manière simple de vérifier l'humidité du bois consiste à taper les extrémités de bois les unes contre les autres. Si le bois est humide, le bruit est mat.

COMBUSTIBLES INTERDITS

NOTE: Il est totalement interdit de chauffer avec du bois peint, du bois traité en autoclave, du bois contrecollé ou du bois flotté provenant de la mer.

NOTE: Il ne faut pas non plus chauffer avec des panneaux d'agglomérés, du plastique ou du papier traité. Le contenu dans ces produits est nuisible aussi bien pour l'homme et l'environnement que pour le poêle et le conduit de cheminée.

En bref ne chauffez qu'avec du vrai bois de chauffage.

POUVOIR CALORIFIQUE DU BOIS

Le pouvoir calorifique du bois n'est pas le même selon les différentes essences. Cela veut dire qu'il est nécessaire de mettre plus de bois de certaines essences que d'autres afin d'obtenir la même chaleur. Nos conseils de chauffage sont basés sur le hêtre qui a un pouvoir calorifique très élevé et est l'essence la plus facile à se procurer. En chauffant avec du chêne ou du hêtre, il ne faut pas oublier que ces essences ont un pouvoir calorifique plus élevé que le bouleau, par ex. Par conséquent, il faut mettre moins de bois afin de ne pas risquer d'endommager le poêle.

Essences de bois	kg de bois sec/m^3	Par rapport
Charme	640	110%
Hêtre/chêne	580	100%
Frêne	570	98%
Erable	540	93%
Bouleau	510	88%
Pin de montagne	480	83%
Sapin	390	67%
Peuplier	380	65%

MAINTENANCE

RAMONAGE DE LA CHEMINÉE ET NETTOYAGE DU POÊLE CHEMINÉE

Respecter les réglementations nationales et locales relatives au ramonage. Il est conseillé de charger le ramoneur du nettoyage du poêle en même temps que du ramonage.

Avant de nettoyer le poêle et de ramoner le conduit des fumées, il est recommandé de retirer les déflecteurs.
(Voir « Retrait des déflecteurs de fumée et doublure de foyer »)

A noter ! Le foyer doit être froid avant de commencer toute opération de maintenance ou réparation.

CONTRÔLE DU POÊLE CHEMINÉE

Scan A/S recommande que l'utilisateur vérifie son insert soigneusement après ramonage/nettoyage. Vérifier l'absence de fissures sur toutes les surfaces visibles. Vérifier également que tous les assemblages sont étanches et que les joints sont correctement posés. Il convient de remplacer des joints usés ou déformés.

ENTRETIEN

Le ramonage de la cheminée mis à part, il n'existe aucune exigence de maintenance régulière du poêle. Nous recommandons cependant une révision générale au minimum tous les deux ans. La révision doit être effectuée par un monteur qualifié. N'utiliser que des pièces de rechange d'origine.

La révision doit porter sur les points suivants :

- Lubrifier les charnières à la graisse au cuivre
- Vérifier les joints. Les remplacer s'ils ne sont pas intacts et souples
- Vérifier le revêtement de la sole foyère et la grille
- Vérifier les matériaux d'isolation thermique
- Vérifiez le mécanisme de verrouillage

PLAQUES DE DOUBLAGE

Les plaques de doublage peuvent présenter de petites fissures en raison de l'humidité ou d'un chauffage/refroidissement trop rapides. Ces fissures n'ont pas d'importance pour l'efficacité ou la résistance du poêle. En revanche, si des plaques de doublage commencent à s'effriter et à tomber, il faut les remplacer.

Les plaques de doublage de la chambre de combustion ne sont pas couvertes par le droit de réclamation.

JOINT CÉRAMIQUES

Tous les poêles ont des joints d'étanchéité en matériau céramique installés sur le poêle, la porte et/ou la vitre. Ces joints s'usent avec l'utilisation et doivent être remplacés en fonction des besoins.

Les joints céramiques ne sont pas couverts par le droit de réclamation.

SURFACE PEINTE

Nettoyer le poêle en l'essuyant avec un chiffon sec non pelucheux.

En cas d'endommagement de la peinture, une peinture de réparation en aérosol est disponible chez nos revendeurs Scan. Etant donné la possibilité de différences de nuance, il est recommandé de traiter une surface plus grande naturellement limitée. Le meilleur résultat est obtenu lorsque la purface est à une température qui permet tout juste de poser la main dessus.

NOTE: Bien ventiler la pièce après peinture de l'appareil.

RETRAIT DES DÉFLECTEURS DE FUMÉE ET DOUBLURE DE FOYER

Il faut faire très attention en retirant les déflecteurs de fumées du poêle.

- Soulever le déflecteur de fumée inférieur, retirer les goupilles et faire sortir le déflecteur
- Soulever le déflecteur de fumée supérieur à l'arrière du foyer. Retirer les goupilles. Libérer le déflecteur de fumée de son support en tirant et le faire sortir
- Soulever les parois latérales de la doublure de foyer, les faire pivoter pour les libérer de la doublure arrière et les faire sortir. Attention : les parois latérales de la doublure de foyer maintiennent la doublure arrière qui risque de tomber en démontant les parois latérales
- Faire sortir la doublure arrière

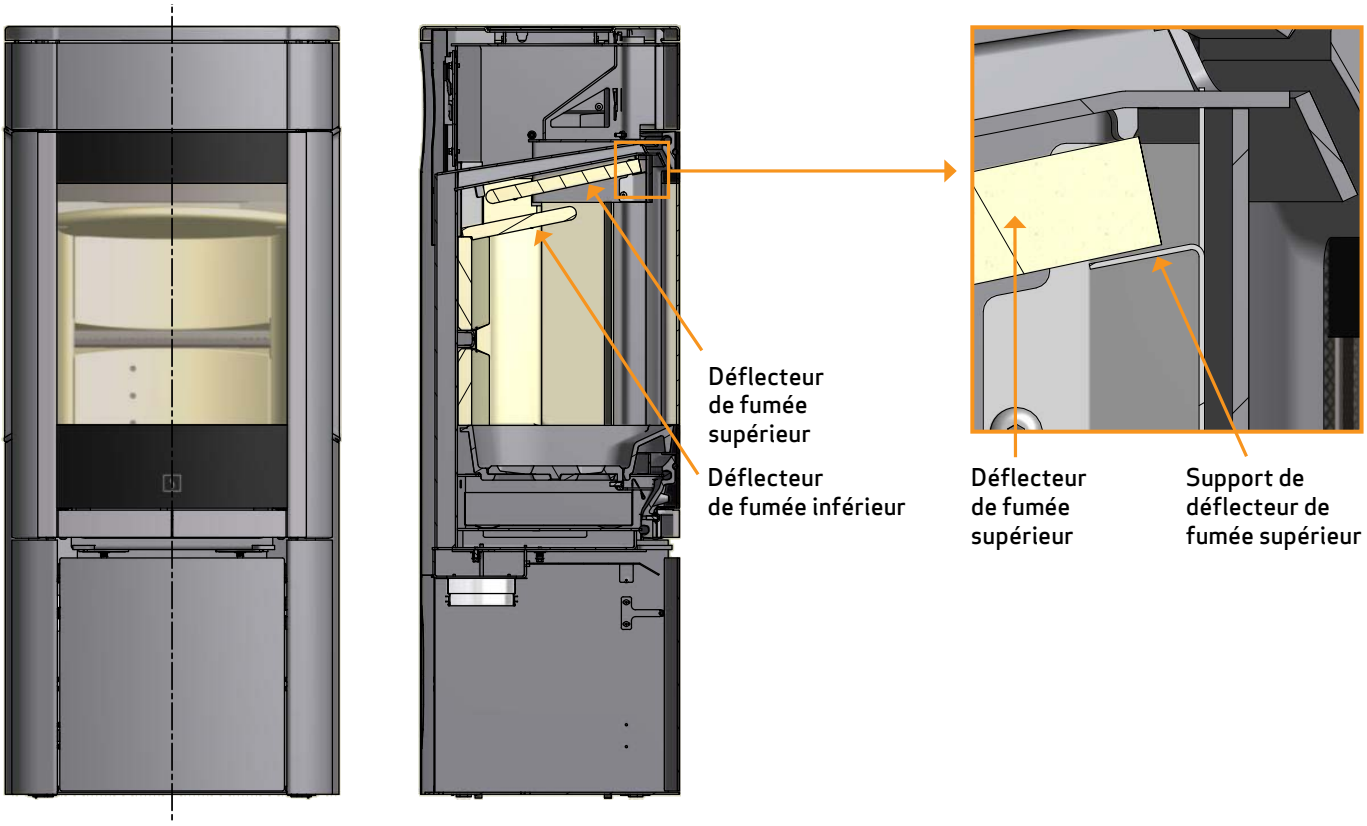

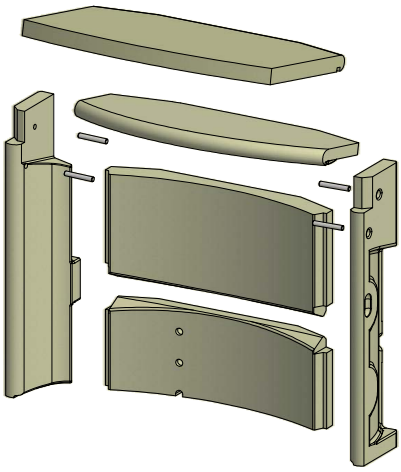

65-2, 65-4, 65-8 et 65-10
(avec vitres latérales)

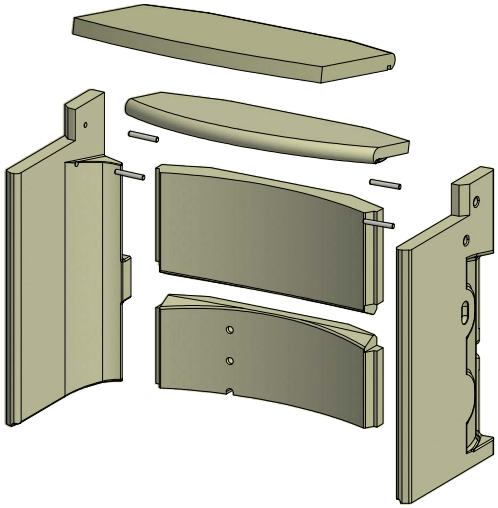

65-1, 65-3, 65-7 et 65-9
(sans vitres latérales)

NETTOYAGE DE LA VITRE

Nos poêles sont conçus afin de maintenir la propreté optimale de la vitre sans dépôts gênants de suie. La meilleure méthode est une arrivée abondante d'air de combustion. Il est également très important que le bois soit sec et que le conduit de cheminée soit correctement dimensionné.

Même en chauffant conformément à nos instructions, un léger dépôt de suie peut apparaître sur la vitre. Ce dépôt est facile à retirer en essuyant avec un chiffon ou une éponge humides.

- Veuillez noter que le détergent à vitres ne doit pas prendre contact avec les joints, vu que ceci peut décolorer la vitre en permanence
- Le détergent ne doit pas prendre contact avec les surfaces peintes, vu que ceci peut les endommager

MISE AU REBUT DES PIÈCES DU POÊLE

Acier/fonte	A remettre au recyclage
Vitre	A remettre avec les déchets céramiques
Plaques de doublage	La vermiculite et la chamotte ne sont pas recyclables. A mettre du rebut
Déflecteur de fumée	La vermiculite n'est pas recyclable. A mettre du rebut
Joints/cordons d'isolation	Mise au rebut

RECHERCHE DE PANNES

REFOULEMENT DE FUMÉE

- Bois humide
- La cheminée n'est pas bien dimensionnée pour le poêle
- Dépression dans la pièce
- En cas de sortie arrière, vérifier que le conduit de fumée ne bloque pas le tirage dans la cheminée
- Ouverture de la porte avant que la couche de braises n' ait suffisament diminué?
- Mauvais tirage dans le conduit de cheminée
- Vérifier si le conduit de fumée/la cheminée est obstrué
- La cheminée, a-t-elle la bonne hauteur par rapport à l'environnement?

LE BOIS BRÛLE TROP VITE

- Les registres d'air sont mal réglés
- Combustible de mauvaise qualité (déchets de bois, etc.)
- Les déflecteurs sont mal positionnés ou absents
- Tirage trop important dans la cheminée

FORMATION DE SUIE SUR LA VITRE

- Mauvais réglage de l'air de combustion
- Bois humide
- Trop d'air d'allumage
- Morceaux de bois trop gros à l'allumage

TACHE BLANCHE À L'INTERIEUR DE LA VITRE

- Chauffage trop important (voir "Conseils de chauffage")
- Combustible de mauvaise qualité (déchets de bois, etc.)
- Dépression dans la pièce
- Trop d'air d'allumage
- Tirage trop faible dans le conduit de cheminée
- Combustible trop sec et en trop grande quantité

FORT DEPOT DE SUIE DANS LE CONDUIT DE CHEMINÉE

- Mauvaise combustion (augmenter l'arrivée d'air)
- Bois humide

LA SURFACE DU POÊLE DEVIENT GRISE

- Chauffage trop important (Voir "Conseils de chauffage")

LE POÊLE NE DEGAGE PAS DE CHALEUR

- Bois humide
- Bois de mauvaise qualité, avec faible pouvoir calorifique
- Pas assez de bois
- Les déflecteurs sont mal positionnés ou absents

ODEURS ET BRUITS DU POÊLE

- Les premières fois que le poêle chauffe, la peinture durcit et dégage une odeur. Ouvrir une fenêtre ou une porte pour aérer et veiller à bien faire chauffer le poêle afin d'éviter ultérieurement des odeurs gênantes.
- Au cours de chauffage et du refroidissement, le poêle peut émettre des "clics". Cela est dû aux grandes différences de température que subit le matériau et non à un défaut du produit.

LA PORTE NE FERME PAS

La porte peut pendre avec le temps.
Vous pouvez y remédier avec une clé en appuyant sur le mécanisme de verrouillage en place.
Ensuite, assurez serrer la vis.

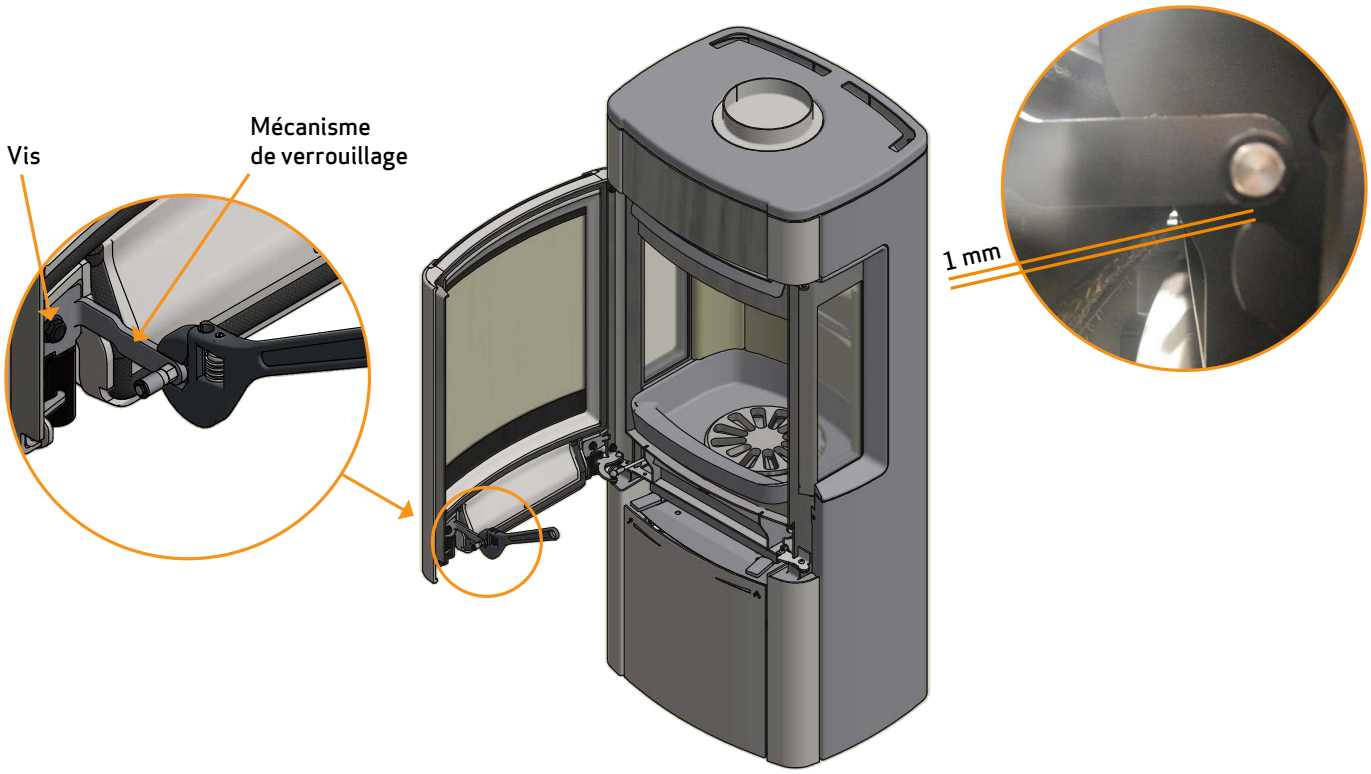

DROIT DE RECLAMATION / GARANTIE

Tous les produits Scan de chauffage au bois sont fabriqués dans des matériaux de toute première qualité et soumis à un contrôle qualité sévère avant de quitter l'usine. Si malgré cela des défauts ou vices de fabrication apparaissent, nous accordons un droit de réclamation/une garantie de 5 ans.

Lors de tout contact avec nous ou nos revendeurs Scan concernant ces questions, il convient de toujours indiquer **le numéro d'enregistrement du poêle.**

Le droit de réclamation/la garantie comprend toutes les pièces qui, en raison de défauts de fabrication ou de conception, selon l'évaluation de Scan A/S, doivent être remplacées ou réparées.

Le droit de réclamation/la garantie est accordé au premier acheteur et ne peut être transmis (excepté en cas de vente intermédiaire).

Le droit de réclamation/la garantie ne couvre que les dégâts résultant de défauts de fabrication ou de conception.

LES POINTS SUIVANTS NE SONT PAS COUVERTS PAR LE DROIT DE RÉCLAMATION/LA GARANTIE

- Pièces d'usure, comme par ex. plaques de doublage, déflecteurs de fumée, grille de décendrage, vitres, carreaux de céramique ou pierres ollaires et joints d'étanchéité, peinture (à l'exception de dégâts pouvant être constatés à la livraison). Les pierre ollaires étant des matériaux naturels, des variantes d'aspect sont inévitables et ne peuvent donner droit à réclamation.
- Poêles à stéatite. La stéatite (ou pierre ollaire) est un matériau naturel et peut donc présenter des différences dans la structure, la couleur et la forme ainsi que des marques de polissage. La stéatite peut être poncée avec du papier abrasif à grain fin. Les petites « cicatrices » et les trous peuvent être réparés avec de la poudre de stéatite que vous pouvez trouver chez votre revendeur.
- Défauts qui apparaissent en raison d'influences physiques ou chimiques extérieures au cours du transport, dans l'entrepôt, lors du montage et ultérieurement.
- Encrassement de suie qui apparaît en raison d'un mauvais tirage dans le conduit de cheminée, bois humide ou mauvaise utilisation.
- Frais liés à des dépenses supplémentaires de chauffage en relation avec la réparation.
- Frais de transport
- Frais en relation avec l'installation et le démontage du poêle.

LE DROIT DE RÉCLAMATION/LA GARANTIE DEVIENT CADUC

- En cas de montage défaillant (le monteur est seul responsable de respecter et d'observer les lois et autres réglementations des autorités en vigueur à tout moment ainsi que les instructions de montage et d'utilisation, fournies par nous, du poêle et de ses accessoires).
- En cas d'utilisation erronée et d'utilisation de combustibles non autorisés ou de pièces de rechange autres que des pièces originales (voir ces instructions de montage et d'utilisation).
- Si le numéro d'enregistrement du poêle a été retiré ou endommagé.
- En cas de réparations qui n'ont pas été effectuées conformément à nos indications ou celles d'un revendeur Scan agréé.
- En cas de modification quelconque de l'état initial du produit Scan ou de ses accessoires.
- Le droit de réclamation/la garantie n'est valable que pour le pays dans lequel le produit Scan a été livré à l'origine.

NOTES

Numéro d'enregistrement du produit

Rappelez ce numéro pour toute demande

Edition:
FR 90065500
10056038-P02
12.11.2021